Eclairage.com

LE SPOT FRANÇAIS

ÉCLAIRAGE
VÉRANDAS & PERGOLAS

www.fdeclairage.com

version 1

CONÇU ET FABRIQUÉ EN FRANCE

Garantie 10 ANS

Réparable

Plus de 20 années au service des vérandalistes nous ont permis de concevoir une gamme de spots qui s'adaptent à vos ouvrages en intégrant les contraintes liées à chaque type de Véranda.

Parce que l'on ne peut pas utiliser les mêmes spots sur des **montants tubulaires** que sur des **montants épine** ou des **toitures plates**, nous avons organisé notre offre autour de ces 3 familles.

Ensuite pour vous aider à sélectionner le spot le plus adapté, nous avons organisé notre offre autour des grandes caractéristiques des vérandas ou pergolas comme les dimensions des montants ou la hauteur sous plafond qui peut être différente dans une même véranda.

Enfin lorsque vous aurez sélectionné le produit le mieux adapté, nous vous présentons toutes les caractéristiques du spot ainsi que des éléments clairs et précis pour les commander.

À tout moment notre équipe support est à votre disposition pour vous assister et vous accompagner dans votre projet. Quelle que soit votre problématique, vous trouverez dans ce catalogue des solutions adaptées à votre besoin, car mises au point par des spécialistes de l'éclairage de Véranda.

Et comme toute la gamme FD Éclairage, nos spots sont conçus et fabriqués en France et bénéficient d'une garantie de 10 ans.

L'équipe FD éclairage

CONÇU ET FABRIQUÉ EN FRANCE

Garantie 10 ANS

Réparable

Eclairage.com

LE SPOT FRANÇAIS

SOMMAIRE

PAGE(S)

1

LES SPOTS POUR CHEVRONS TUBULAIRES 2

ENCASTRÉ FIXE / **CÉLESTE** 4

ENCASTRÉ FIXE / **VÉRONÈZE** 6

ENCASTRÉ EXTRA-PLAT / **CARBONE** 8

ENCASTRÉ ORIENTABLE / **COBALT** 10

ENCASTRÉ FIXE / **CIEL** 12

ENCASTRÉ FIXE / **CACHOU** 14

2

LES SPOTS POUR CHEVRONS ÉPINE 16

ENCASTRÉ FIXE / **ACIER** 18

SPOT APPARENT / **ACAJOU** 20

RAMPE / **MASTIC** 22

3

LES SPOTS POUR TOITURES PLATES 24

ENCASTRÉ FIXE / **COMPACT** 26

ENCASTRÉ ORIENTABLE / **COMPACT** 28

ENCASTRÉ FIXE / **VÉRONÈZE** 30

ENCASTRÉ FIXE / **CACHOU** 32

4

SOLUTIONS DE CÂBLAGE 34

LES CONVERTISSEURS 36

ACCESSOIRES 38

TABLEAU DES DISTANCES 39

SERVICES 40

Spots encastrés pour
CHEVRONS TUBULAIRES

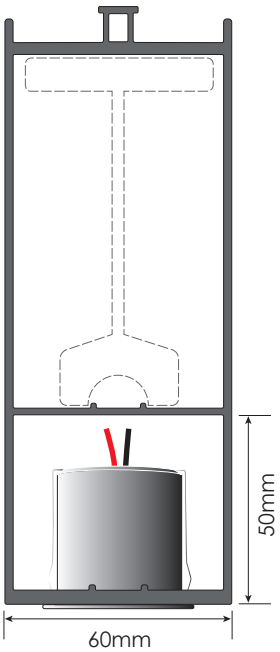

Les vérandas tubulaires bénéficient de profils dans lesquels il est possible le plus souvent d'encastrer des spots pour une intégration discrète et efficace.

Dans cette partie, vous découvrirez toute l'offre FD Éclairage pour les vérandas tubulaires. En fonction de la largeur et de la hauteur de votre montant nous vous proposerons des spots parfaitement adaptés à vos dimensions.

La majorité de nos spots se déclinent également en plusieurs angles de faisceau, pour vous permettre sur une même véranda de proposer un spot unique qui produira le même rendu lumineux pour votre client malgré des hauteurs sous plafond différentes.

Tous nos spots sont personnalisables à la couleur RAL de votre choix sans majoration de prix. Vous améliorerez l'intégration des spots dans vos ouvrages.

Nous vous proposons enfin un ingénieux outil pour passer rapidement les câbles dans vos montants.

Trouvez le spot parfait !
EN 3 ÉTAPES

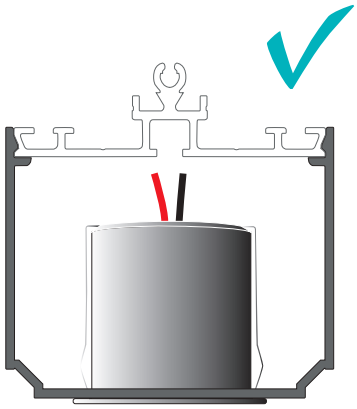

1. **QUELLE DESTINATION : VÉRANDA ou PERGOLA (version tropicalisée)**
2. **QUELS MODÈLES SONT COMPATIBLES : DIMENSIONS DES MONTANTS**
3. **QUEL ÉCLAIREMENT : PUISSANCE, ANGLE DE FAISCEAU...**

			CÉLESTE	VÉRONÈZE	CARBONE	COBALT	CIEL	CACHOU
1	DESTINATION	VÉRANDA	✓	✓	✓	✓	✓	✓
		PERGOLA	✗	✓	✗	✓	✗	✓
2	LARGEUR MONTANT	34mm et +	✗	✗	✗	✗	✓	✓
		46mm et +	✓	✓	✗	✓	✓	✓
		56mm et +	✓	✓	✓	✓	✓	✓
	HAUTEUR MONTANT	17mm et +	✗	✗	✓	✗	✗	✗
		25mm et +	✗	✗	✓	✗	✓	✓
		35mm et +	✓	✗	✓	✓	✓	✓
		44mm et +	✓	✓	✓	✓	✓	✓
3	ORIENTABLE		✗	✗	✗	✓	✗	✗
	PUISSANCE		6W	6W	6W	3,5W	3,5W	2W
	HAUTEUR PLAFOND	< 2,60m	✓ 40°	✓ 50°	✓ 70°	✓ 50°	✓ 50°	✓ 30°
		> 2,60m	✓ 30°	✓ 30°	✓ 40°	✓ 30°	✓ 30°	
	Numéros de pages		*4 - 5*	*6 - 7*	*8 - 9*	*10 - 11*	*12 - 13*	*14 - 15*

Spot encastré **CÉLESTE 6W**

Incontournable

- **Une puissance d'éclairage exceptionnelle**
- **Des dimensions réduites**
- **S'intégre dans la majorité des montants tubulaires**
- **Laquage au RAL souhaité sans majoration**
- **Robuste et garanti 10 ans**
- **100% réparable en fin de vie**

Hauteur du spot :	**36mm**
Largeur du spot :	**40mm**
Hauteur d'encastrement :	**35mm**
Diamètre de perçage :	**35mm**

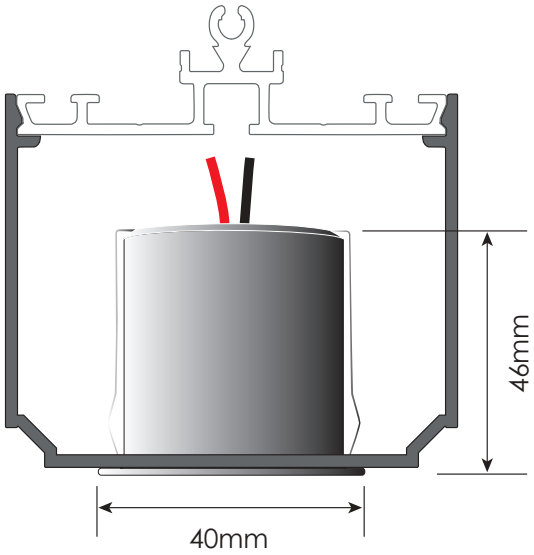

6W	9,3V	700mA	Classe 3	IP64	IK04	35mm	CE

Système de raccordement rapide JACK :

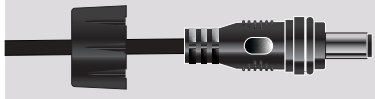

Ce spot est équipé de série d'un système de raccordement rapide avec détrompeur pour vous économiser du temps lors de la pose et éviter tout risque d'erreur de câblage.

Retrouvez les accessoires et les rallonges de raccordement pages 34-35

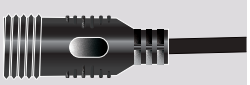

CONÇU ET FABRIQUÉ EN FRANCE

Garantie 10 ANS

Réparable

CÉLESTE 6W / 700mA

CARACTÉRISTIQUES **TECHNIQUES**

DONNÉES OPTIQUES :	Flux sortant en 4000K (lm)	**690lm**
	Flux sortant en 3000K (lm)	**651lm**
	Efficacité du spot lm/W	**106lm/W**
	Température de couleur (K)	**3000K / 4000K**
	IRC (Ra)	**90**
DURÉE DE VIE :	L70B10	**50 000H**
MATÉRIAUX :	Corps	**Aluminium usiné dans la masse**
	Ressort	**INOX**
	Optique	**PMMA conception interne**

COURBES PHOTOMÉTRIQUES DU SPOT ENCASTRÉ CÉLESTE

La courbe d'éclairement en lux est un outil très utile pour savoir de combien de spots vous aurez besoin.
Le haut de la courbe (pointe) représente votre spot dans le chevron.

- Sur la gauche de la courbe, vous retrouvez la hauteur sous plafond
- Au centre de la courbe, vous retrouvez le diamètre éclairé par le luminaire en fonction de la hauteur.
- Sur la droite de la courbe, vous obtenez le nombre de LUX que vous obtiendrez.

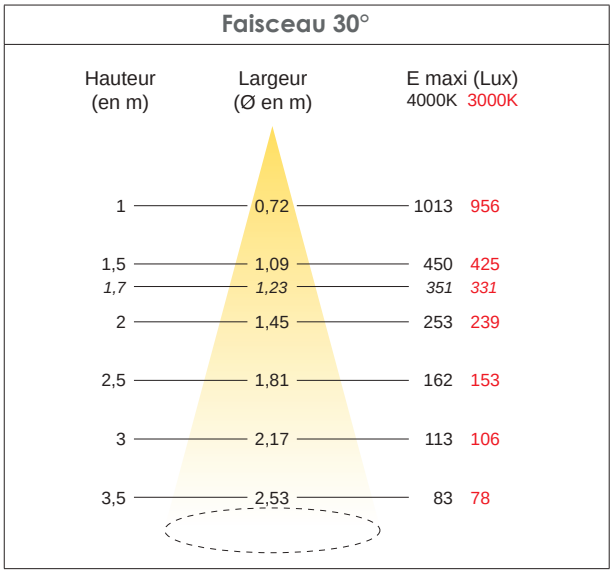

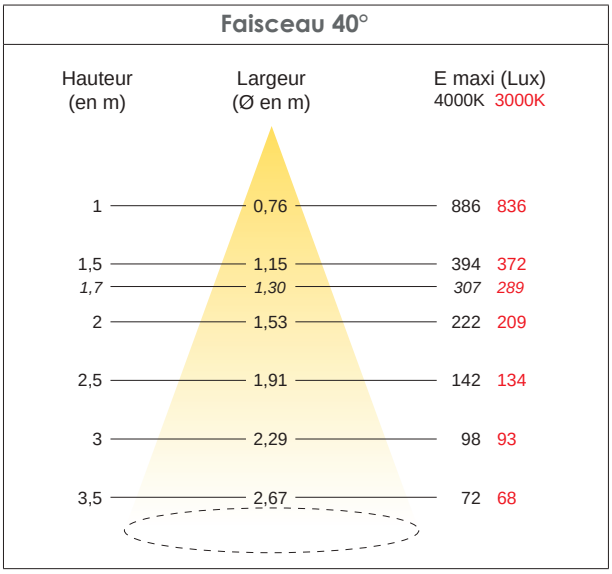

COMPOSEZ **VOTRE RÉFÉRENCE DE SPOT** EN 3 ÉTAPES : **VE06 + 1 / 2 / 3**

	1		2		3	
	Lumière en °K		**Angle de faisceau**		**Couleur du spot**	
VE06	**3**	*3000K (jaune)*	**C**	*30°*	**10RJ**	*Blanc 9010*
					20RJ	*Alu*
					30RJ	*Noir*
	4	*4000K (blanc)*	**D**	*40°*	**70RJ**	*RAL 7016*
					80RJ	*Blanc 9016*
					90RJ	*RAL spécial*

(ex : VE063C10RJ ou VE064D90RJ + numéro RAL 1015)

CHOISISSEZ **VOTRE CONVERTISSEUR (IP20) - Tableau complet des convertisseurs pages 36-37**

Convertisseur + Télécommande	Convertisseur + BP Radio	Convertisseur seul	Nbre de spots	Dimensions (mm)
SV90013J	**SV90014J**	**CR20M001J**	3 à 12	245x65x33
SV90019J	**SV90022J**	**CR20M002J**	1 à 4	210x50x32

Spot encastré **VÉRONÈZE 6W**

La puissance et le design

Sans JUPE (VÉRANDA / PERGOLA)

Avec JUPE (VÉRANDA uniquement)

- **Une puissance d'éclairage exceptionnelle**
- **Un indice de rendu des couleurs de 90 sur 100 (IRC)**
- **Une intégration dans la majoirité des montants tubulaires**
- **Un accessoire «jupe» en option, anti-éblouissement**
- **Laquage au RAL souhaité sans majoration**
- **Robuste et garanti 10 ans**
- **100% réparable en fin de vie**

Hauteur du spot :	**46mm**
Largeur du spot :	**45mm**
Hauteur d'encastrement :	**44mm**
Diamètre de perçage :	**38mm**

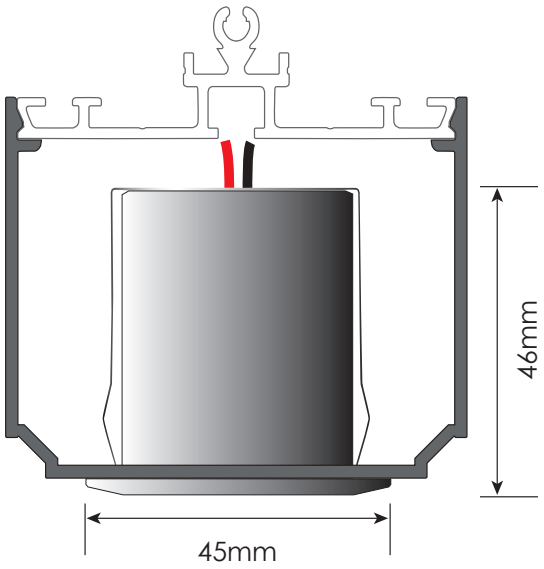

6W	9,3V	700mA	Classe 3	IP64	IK04	38mm	CE

Système de raccordement rapide JACK :

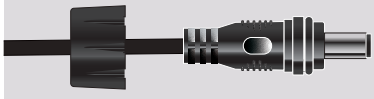

Ce spot est équipé de série d'un système de raccordement rapide avec détrompeur pour vous économiser du temps lors de la pose et éviter tout risque d'erreur de câblage.

Retrouvez les accessoires et les rallonges de raccordement pages 34-35

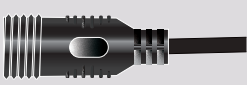

CONÇU ET FABRIQUÉ EN FRANCE

Garantie 10 ANS

Réparable

VÉRONÈZE 6W / 700mA

DONNÉES OPTIQUES :	Flux sortant en 4000K (lm)	**697lm**
	Flux sortant en 3000K (lm)	**657lm**
	Efficacité du spot lm/W	**107lm/W**
	Température de couleur (K)	**3000K / 4000K**
	IRC (Ra)	**90**
DURÉE DE VIE :	L70B10	**50 000H**
MATÉRIAUX :	Corps	**Fonte d'aluminium**
	Ressort	**INOX**
	Optique	**Polycarbonate + Silicone**

COURBES PHOTOMÉTRIQUES DU SPOT ENCASTRÉ VÉRONÈZE

La courbe d'éclairement en lux est un outil très utile pour savoir de combien de spots vous aurez besoin.
Le haut de la courbe (pointe) représente votre spot dans le chevron.

- Sur la gauche de la courbe, vous retrouvez la hauteur sous plafond.
- Au centre de la courbe, vous retrouvez le diamètre éclairé par le luminaire en fonction de la hauteur.
- Sur la droite de la courbe, vous obtenez le nombre de LUX que vous obtiendrez.

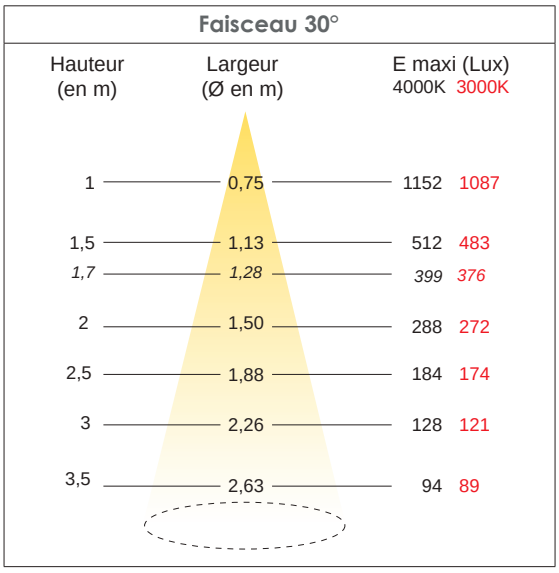

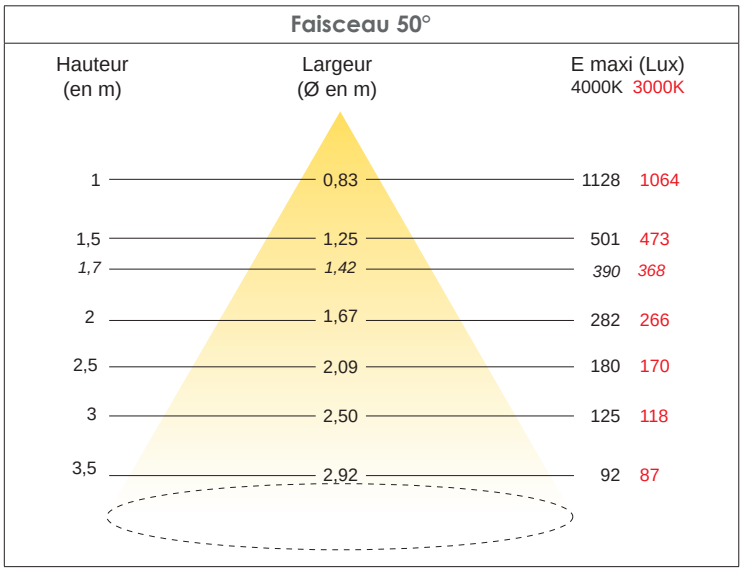

-20% en version tropicliasée silicone fermé pour une utilisation en pergola

COMPOSEZ VOTRE RÉFÉRENCE DE SPOT EN 4 ÉTAPES : VZ06 + 1 / 2 / 3 / 4

	1		2		3		4	
	Lumière en °K		Angle de faisceau		Couleur du spot		AVEC ou SANS JUPE	
VZ06	3	3000K (jaune)	C	30°	1	Blanc 9010	0RJ	Véranda Sans jupe
					2	Alu		
					3	Noir	JRJ	Véranda Avec jupe
	4	4000K (blanc)	H	50°	7	RAL 7016		
					8	Blanc 9016	TRJ	Pergola Sans jupe
					9	RAL spécial		

(ex : VZ063C10RJ ou VZ064H9TRJ + numéro RAL 1015)

CHOISISSEZ VOTRE CONVERTISSEUR (IP20) - Tableau complet des convertisseurs pages 36-37

Convertisseur + Télécommande	Convertisseur + BP Radio	Convertisseur seul	Nbre de spots	Dimensions (mm)
SV90013J	**SV90014J**	**CR20M001J**	3 à 12	245x65x33
SV90019J	**SV90022J**	**CR20M002J**	1 à 4	210x50x32

Spot encastré **CARBONE** 6W

Extra-plat

- **Une qualité d'éclairage exceptionnelle**
- **Une couverture remarquable avec un faisceau à 70°**
- **Une intégration dans les montants de faible hauteur**
- **Laquage au RAL souhaité sans majoration**
- **Robuste et garanti 10 ans**
- **100% réparable en fin de vie**

Hauteur du spot :	**19mm**
Largeur du spot :	**56mm**
Hauteur d'encastrement :	**17mm**
Diamètre de perçage :	**52mm**

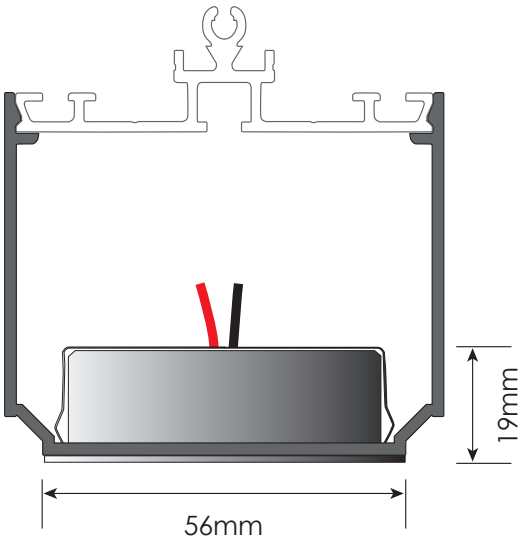

6W	9,3V	700mA	Classe 3	IP64	IK04	52mm	CE

Système de raccordement rapide JACK :

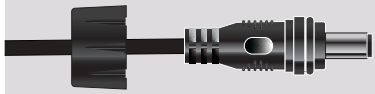

Ce spot est équipé de série d'un système de raccordement rapide avec détrompeur pour vous économiser du temps lors de la pose et éviter tout risque d'erreur de câblage.

Retrouvez les accessoires et les rallonges de raccordement pages 34-35

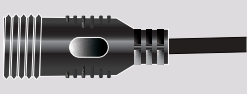

CONÇU ET FABRIQUÉ EN FRANCE

Garantie 10 ANS

Réparable

CARBONE 6W / 700mA

CARACTÉRISTIQUES **TECHNIQUES**

DONNÉES OPTIQUES :	Flux sortant en 4000K (lm)	**805lm**
	Flux sortant en 3000K (lm)	**759lm**
	Efficacité du spot lm/W	**124lm/W**
	Température de couleur (K)	**3000K / 4000K**
	IRC (Ra)	**90**
DURÉE DE VIE :	L70B10	**50 000H**
MATÉRIAUX :	Corps	**Aluminium**
	Ressort	**INOX**
	Optique	**PMMA conception interne**

COURBES PHOTOMÉTRIQUES DU SPOT ENCASTRÉ CARBONE

La courbe d'éclairement en lux est un outil très utile pour savoir de combien de spots vous aurez besoin.
Le haut de la courbe (pointe) représente votre spot dans le chevron.

- Sur la gauche de la courbe, vous retrouvez la hauteur sous plafond
- Au centre de la courbe, vous retrouvez le diamètre éclairé par le luminaire en fonction de la hauteur.
- Sur la droite de la courbe, vous obtenez le nombre de LUX que vous obtiendrez.

Faisceau 40°

Hauteur (en m)	Largeur (Ø en m)	E maxi (Lux) 4000K	3000K
1	0,77	892	842
1,5	1,15	396	374
1,7	*1,30*	*309*	*291*
2	1,53	223	210
2,5	1,91	143	135
3	2,30	99	94
3,5	2,68	73	69

Faisceau 70°

Hauteur (en m)	Largeur (Ø en m)	E maxi (Lux) 4000K	3000K
1	1,22	732	691
1,5	1,82	325	307
1,7	*2,07*	*253*	*239*
2	2,43	183	173
2,5	3,04	117	110
3	3,65	81	77
3,5	4,26	60	56

COMPOSEZ **VOTRE RÉFÉRENCE DE SPOT** EN 3 ÉTAPES : **VP06 + 1 / 2 / 3**

	1		2		3	
	Lumière en °K		**Angle de faisceau**		**Couleur du spot**	
VP06	**3**	*3000K (jaune)*	**D**	*40°*	**10RJ**	*Blanc 9010*
					20RJ	*Alu*
					30RJ	*Noir*
	4	*4000K (blanc)*	**F**	*70°*	**70RJ**	*RAL 7016*
					80RJ	*Blanc 9016*
					90RJ	*RAL spécial*

(ex : VP063D10RJ ou VP064F90RJ + numéro RAL 1015)

CHOISISSEZ **VOTRE CONVERTISSEUR (IP20) - Tableau complet des convertisseurs pages 36-37**

Convertisseur + Télécommande	Convertisseur + BP Radio	Convertisseur seul	Nbre de spots	Dimensions (mm)
SV90013J	**SV90014J**	**CR20M001J**	3 à 12	245x65x33
SV90019J	**SV90022J**	**CR20M002J**	1 à 4	210x50x32

Spot encastré **COBALT 3,5W**

L'orientable discret

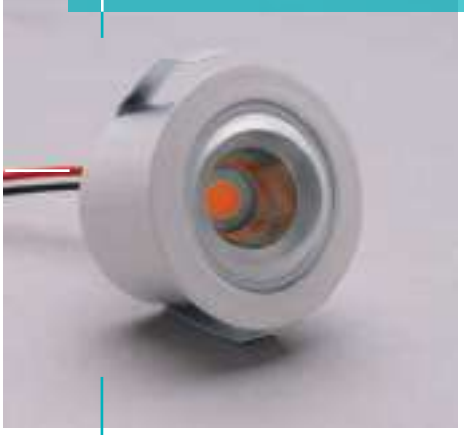

- **Une consommation électrique optimisée**
- **Des dimensions réduites pour un spot orientable à 360°**
- **Une intégration dans les montants de faible hauteur**
- **Laquage au RAL souhaité sans majoration**
- **Robuste et garanti 10 ans**
- **100% réparable en fin de vie**

Hauteur du spot :	**33mm**
Largeur du spot :	**46mm**
Hauteur d'encastrement :	**31mm**
Diamètre de perçage :	**40mm**
Orientabilité :	**25°**

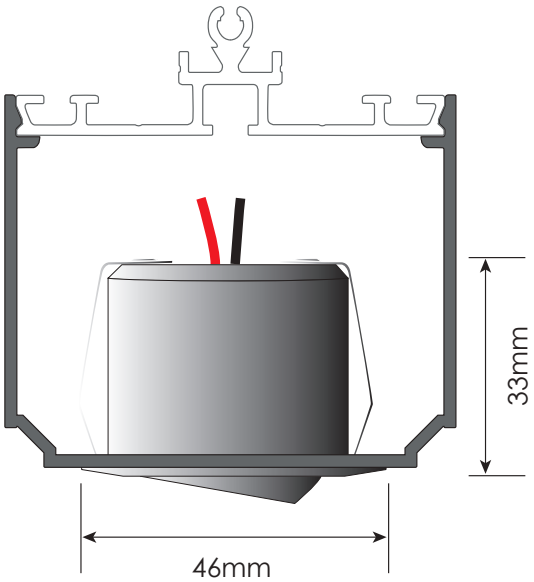

3,5W | **9,3V** | **350mA** | **Classe 3** | **IP20** VÉRANDA | **IP64** PERGOLA | **IK04** | **40mm** | CE

Système de raccordement rapide JACK :

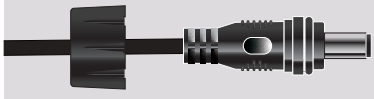

Ce spot est équipé de série d'un système de raccordement rapide avec détrompeur pour vous économiser du temps lors de la pose et éviter tout risque d'erreur de câblage.

Retrouvez les accessoires et les rallonges de raccordement pages 34-35

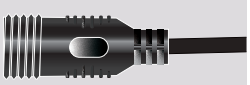

CONÇU ET FABRIQUÉ EN FRANCE

Garantie 10 ANS

Réparable

COBALT 3,5W / 350mA

CARACTÉRISTIQUES **TECHNIQUES**

DONNÉES OPTIQUES :	Flux sortant en 4000K (lm)	**332lm**
	Flux sortant en 3000K (lm)	**314lm**
	Efficacité du spot lm/W	**100lm/W**
	Température de couleur (K)	**3000K / 4000K**
	IRC (Ra)	**90**
DURÉE DE VIE :	L70B10	**50 000H**
MATÉRIAUX :	Corps	**Aluminium**
	Ressort	**INOX**
	Optique	**Polycarbonate + Silicone**

COURBES PHOTOMÉTRIQUES DU SPOT ENCASTRÉ COBALT

La courbe d'éclairement en lux est un outil très utile pour savoir de combien de spots vous aurez besoin.
Le haut de la courbe (pointe) représente votre spot dans le chevron.

- Sur la gauche de la courbe, vous retrouvez la hauteur sous plafond
- Au centre de la courbe, vous retrouvez le diamètre éclairé par le luminaire en fonction de la hauteur.
- Sur la droite de la courbe, vous obtenez le nombre de LUX que vous obtiendrez.

Faisceau 30°

Hauteur (en m)	Largeur (Ø en m)	E maxi (Lux) 4000K	E maxi (Lux) 3000K
1	0,54	729	688
1,5	0,82	324	306
1,7	*0,92*	*252*	*238*
2	1,09	182	172
2,5	1,36	117	110
3	1,63	81	76
3,5	2,14	60	56

Faisceau 50°

Hauteur (en m)	Largeur (Ø en m)	E maxi (Lux) 4000K	E maxi (Lux) 3000K
1	0,78	530	500
1,5	1,17	236	222
1,7	*1,32*	*183*	*173*
2	1,56	133	125
2,5	1,94	85	80
3	2,33	59	56
3,5	2,72	43	41

-20% en version tropicliasée silicone fermé pour une utilisation en pergola

COMPOSEZ **VOTRE RÉFÉRENCE DE SPOT** EN 3 ÉTAPES : **OV03 + 1 / 2 / 3 / 4**

	1		2		3		4	
	Lumière en °K		**Angle de faisceau**		**Couleur du spot**		**Véranda**	**Pergola**
OV03	**3**	*3000K (jaune)*	**C**	*30°*	**1**	*Blanc 9010*	**0RJ**	**TRJ**
					2	*Alu*		
					3	*Noir*		
	4	*4000K (blanc)*	**E**	*50°*	**7**	*RAL 7016*		
					8	*Blanc 9016*		
					9	*RAL spécial*		

(ex : OV033C10RJ ou OV034E9TRJ + numéro RAL 1015)

CHOISISSEZ **VOTRE CONVERTISSEUR (IP20) - Tableau complet des convertisseurs pages 36-37**

Convertisseur + Télécommande	Convertisseur + BP Radio	Convertisseur seul	Nbre de spots	Dimensions (mm)
SV90013J	**SV90014J**	**CR20M001J**	3 à 12	245x65x33
SV90019J	**SV90022J**	**CR20M002J**	1 à 5	210x50x32

Spot encastré CIEL 3,5W

Le mini spot lumineux

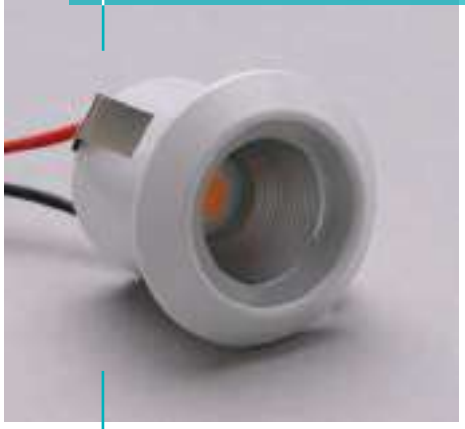

- **Une intégration dans les montants étroits (34mm)**
- **Une puissance lumineuse remarquable**
- **Un indice de rendu des couleurs de 90 sur 100 (IRC)**
- **Laquage au RAL souhaité sans majoration**
- **Robuste et garanti 10 ans**
- **100% réparable en fin de vie**

Hauteur du spot :	**30mm**
Largeur du spot :	**34mm**
Hauteur d'encastrement :	**25mm**
Diamètre de perçage :	**27mm**

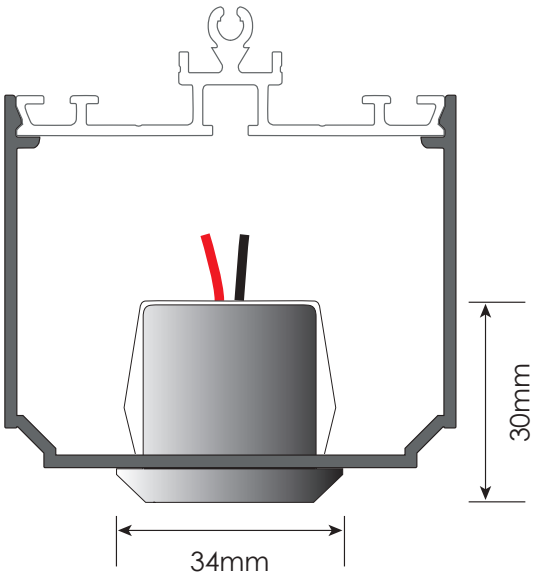

3,5W	9,3V	350mA	Classe 3	IP20	IK04	27mm	CE

Système de raccordement rapide JACK :

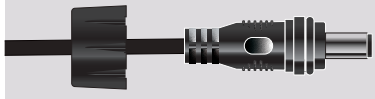

Ce spot est équipé de série d'un système de raccordement rapide avec détrompeur pour vous économiser du temps lors de la pose et éviter tout risque d'erreur de câblage.

Retrouvez les accessoires et les rallonges de raccordement pages 34-35

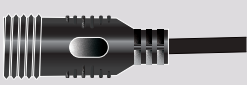

CONÇU ET FABRIQUÉ EN FRANCE

Garantie 10 ANS

Réparable

CIEL 3,5W / 350mA

CARACTÉRISTIQUES **TECHNIQUES**

DONNÉES OPTIQUES :	Flux sortant en 4000K (lm)	**332lm**
	Flux sortant en 3000K (lm)	**314lm**
	Efficacité du spot lm/W	**100lm/W**
	Température de couleur (K)	**3000K / 4000K**
	IRC (Ra)	**90**
DURÉE DE VIE :	L70B10	**50 000H**
MATÉRIAUX :	Corps	**Aluminium**
	Ressort	**INOX**
	Optique	**Polycarbonate + Silicone**

COURBES PHOTOMÉTRIQUES DU SPOT ENCASTRÉ CIEL

La courbe d'éclairement en lux est un outil très utile pour savoir de combien de spots vous aurez besoin.
Le haut de la courbe (pointe) représente votre spot dans le chevron.

- Sur la gauche de la courbe, vous retrouvez la hauteur sous plafond
- Au centre de la courbe, vous retrouvez le diamètre éclairé par le luminaire en fonction de la hauteur.
- Sur la droite de la courbe, vous obtenez le nombre de LUX que vous obtiendrez.

Faisceau 30°

Hauteur (en m)	Largeur (Ø en m)	E maxi (Lux) 4000K	E maxi (Lux) 3000K
1	0,54	729	688
1,5	0,82	324	306
1,7	*0,92*	*252*	*238*
2	1,09	182	172
2,5	1,36	117	110
3	1,63	81	76
3,5	2,14	60	56

Faisceau 50°

Hauteur (en m)	Largeur (Ø en m)	E maxi (Lux) 4000K	E maxi (Lux) 3000K
1	0,78	530	500
1,5	1,17	236	222
1,7	*1,32*	*183*	*173*
2	1,56	133	125
2,5	1,94	85	80
3	2,33	59	56
3,5	2,72	43	41

-20% en version tropicliasée silicone fermé pour une utilisation en pergola

COMPOSEZ **VOTRE RÉFÉRENCE DE SPOT** EN 3 ÉTAPES : **VE03 + 1 / 2 / 3**

	1		2		3	
	Lumière en °K		**Angle de faisceau**		**Couleur du spot**	
VE03	**3**	*3000K (jaune)*	**C**	*30°*	**10RJ**	*Blanc 9010*
					20RJ	*Alu*
					30RJ	*Noir*
	4	*4000K (blanc)*	**E**	*50°*	**70RJ**	*RAL 7016*
					80RJ	*Blanc 9016*
					90RJ	*RAL spécial*

(ex : VE033C10RJ ou VE034E90RJ + numéro RAL 1015)

CHOISISSEZ **VOTRE CONVERTISSEUR (IP20) - Tableau complet des convertisseurs pages 36-37**

Convertisseur + Télécommande	Convertisseur + BP Radio	Convertisseur seul	Nbre de spots	Dimensions (mm)
SV90013J	**SV90014J**	**CR20M001J**	3 à 12	245x65x33
SV90019J	**SV90022J**	**CR20M002J**	1 à 5	210x50x32

Spot encastré **CACHOU 2W**

Le mini spot économique

- **Une intégration dans les plus petits montants (34x30mm)**
- **Un rendement lumineux exceptionnel**
- **Un éclairage concentré à 30°**
- **Laquage au RAL souhaité sans majoration**
- **Robuste et garanti 10 ans**
- **100% réparable en fin de vie**

Hauteur du spot :	**30mm**
Largeur du spot :	**34mm**
Hauteur d'encastrement :	**25mm**
Diamètre de perçage :	**27mm**

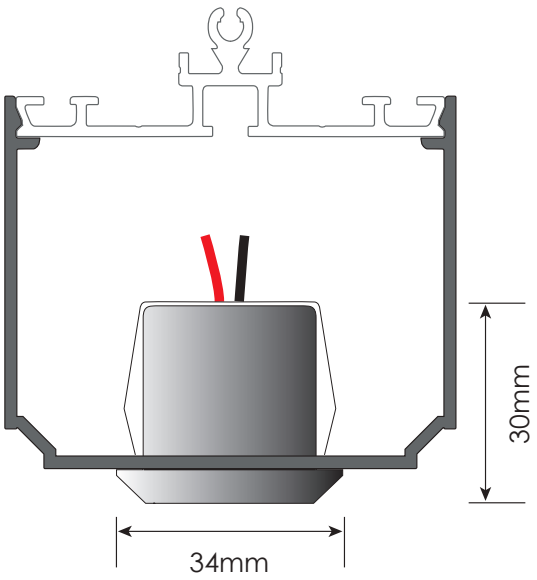

2W | **3V** | **500mA** | **Classe 3** | **IP64** | **IK04** | **27mm** | CE

Système de raccordement rapide JACK :

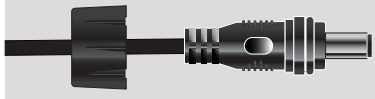

Ce spot est équipé de série d'un système de raccordement rapide avec détrompeur pour vous économiser du temps lors de la pose et éviter tout risque d'erreur de câblage.

Retrouvez les accessoires et les rallonges de raccordement pages 34-35

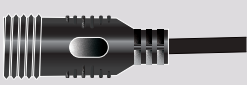

CONÇU ET FABRIQUÉ EN FRANCE

Garantie 10 ANS

Réparable

CACHOU 2W / 500mA

CARACTÉRISTIQUES **TECHNIQUES**

DONNÉES OPTIQUES :	Flux sortant en 4000K (lm)	**166lm**
	Flux sortant en 3000K (lm)	**156lm**
	Efficacité du spot lm/W	**116lm/W**
	Température de couleur (K)	**3000K / 4000K**
	IRC (Ra)	**80**
DURÉE DE VIE :	L70B10	**50 000H**
MATÉRIAUX :	Corps	**Aluminium**
	Ressort	**INOX**
	Optique	**PMMA + Silicone**

COURBES PHOTOMÉTRIQUES DU SPOT ENCASTRÉ CACHOU

La courbe d'éclairement en lux est un outil très utile pour savoir de combien de spots vous aurez besoin.
Le haut de la courbe (pointe) représente votre spot dans le chevron.

- Sur la gauche de la courbe, vous retrouvez la hauteur sous plafond
- Au centre de la courbe, vous retrouvez le diamètre éclairé par le luminaire en fonction de la hauteur.
- Sur la droite de la courbe, vous obtenez le nombre de LUX que vous obtiendrez.

Faisceau 30° / VÉRANDA

Hauteur (en m)	Largeur (Ø en m)	E maxi (Lux) 4000K	3000K
1	0,46	673	660
1,5	0,69	299	293
1,7	*0,78*	*233*	*228*
2	0,92	168	165
2,5	1,15	108	106
3	1,39	75	73
3,5	1,62	55	54

Faisceau 30° / PERGOLA

Hauteur (en m)	Largeur (Ø en m)	E maxi (Lux) 4000K	3000K
1	0,43	538	528
1,5	0,64	239	234
1,7	*0,72*	*186*	*182*
2	0,85	134	132
2,5	1,06	86	85
3	1,28	60	58
3,5	1,49	44	43

COMPOSEZ **VOTRE RÉFÉRENCE DE SPOT** EN 3 ÉTAPES : M**E02 + 1 / 2 / 3 / 4**

	1		2		3		4	
	Lumière en °K		**Angle de faisceau**		**Couleur du spot**		**Véranda**	**Pergola**
ME02	**3**	*3000K (jaune)*	**C**	*30°*	**1**	*Blanc 9010*	**0RJ**	**TRJ**
					2	*Alu*		
	4	*4000K (blanc)*			**3**	*Noir*		
					7	*RAL 7016*		
					8	*Blanc 9016*		
					9	*RAL spécial*		

(ex : ME023C10RJ ou ME04C9TRJ + numéro RAL 1015)

CHOISISSEZ **VOTRE CONVERTISSEUR (IP20) - Tableau complet des convertisseurs pages 36-37**

Convertisseur + Télécommande	Convertisseur + BP Radio	Convertisseur seul	Nbre de spots	Dimensions (mm)
SV90013J	**SV90014J**	**CR20M001J**	10 à 36	245x65x33
SV90019J	**SV90022J**	**CR20M002J**	3 à 15	210x50x32

Spots pour
CHEVRONS ÉPINE

Les vérandas avec chevrons épine sont très élégantes et discrètes, mais ne permettent pas l'encastrement de spots. Il est donc essentiel de proposer des spots discrets et esthétiques mais capables, compte tenu de cette importante contrainte technique, d'apporter une réponse efficace en termes de mise en lumière.

C'est pourquoi FD Éclairage a conçu une gamme de spots répondant à ces 2 impératifs. Nous avons en particulier mis au point le luminaire Acier, un spot aimanté de très faible épaisseur qui s'intégre simplement et discrètement sous les montants.

Avec le spot Acajou, nous disposons également d'une réponse adaptée au besoin d'orientation et de discrétion pour les chevrons épine.

Tous nos spots pour chevrons épine se déclinent également en plusieurs angles de faisceau, pour vous permettre sur une même véranda de proposer un spot unique qui produira le même rendu lumineux pour votre client malgré des hauteurs sous plafond différentes. Ils sont personnalisables à la couleur RAL de votre choix sans majoration de prix. Vous améliorerez l'intégration des spots dans vos ouvrages.

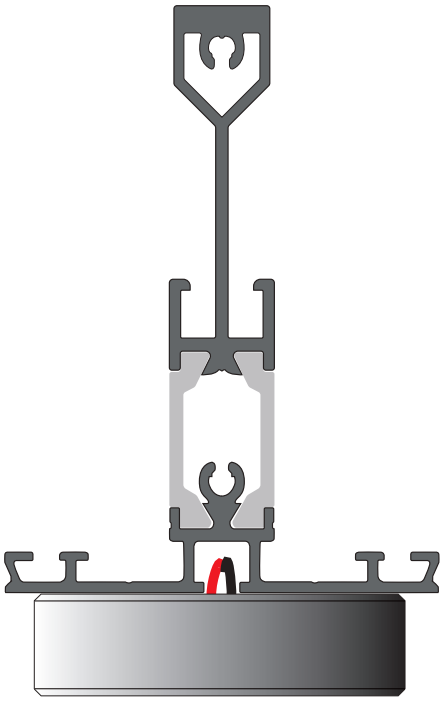

CONÇU ET FABRIQUÉ EN FRANCE

Garantie 10 ANS

Réparable

Trouvez le produit parfait !
EN 3 ÉTAPES

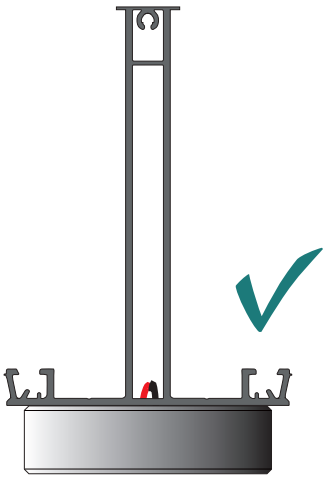

1. **QUELLE DESTINATION : VÉRANDA UNIQUEMENT**
2. **QUELS MODÈLES SONT COMPATIBLES : DIMENSIONS DES MONTANTS**
3. **QUEL ÉCLAIREMENT : PUISSANCE, ANGLE DE FAISCEAU...**

			ACIER	ACAJOU	MASTIC
1	DESTINATION	VÉRANDA	✓	✓	✓
		PERGOLA	✗	✗	✗
2	LARGEUR MONTANT	40mm et +	✗	✓	✗
		44mm et +	✗	✓	✓
		55mm et +	✓	✓	✓
3	ORIENTABLE		✗	✓	✓
	PUISSANCE		4,5W	6W	6W
	HAUTEUR PLAFOND	< 2,60m	✓ 40°	✓ 60°	✓ 60°
		> 2,60m		✓ 40°	✓ 40°
		Numéros de pages	*18 - 19*	*20 - 21*	*22 -23*

Spot aimanté **ACIER 4,5W**

La solution pour les chevrons épine

- **Une intégration aimantée très simple**
- **Un rendement lumineux exceptionnel**
- **Livré avec des fils de 3m**
- **Laquage au RAL souhaité sans majoration**
- **Robuste et garanti 10 ans**
- **100% réparable en fin de vie**

Hauteur du spot :	**15mm**
Largeur du spot :	**55mm**

Livré sans JACK

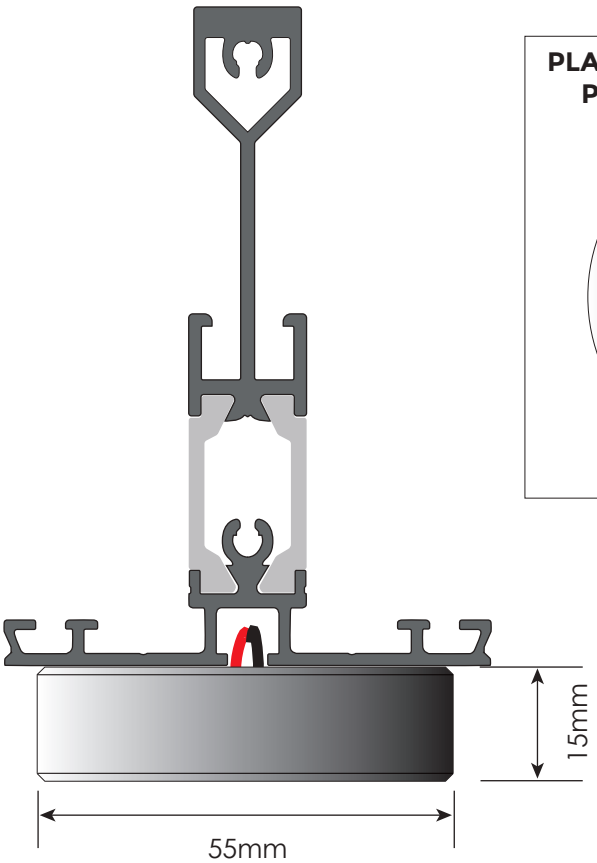

PLAQUE À FIXER AU MONTANT POUR AIMANTER LE SPOT

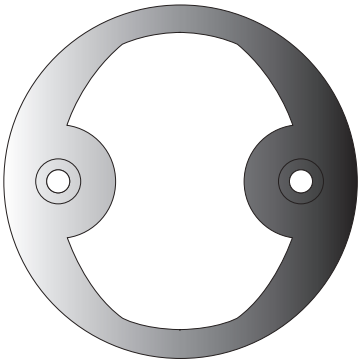

4,5W	9,3V	500mA	Classe 3	IP64	IK04	CE

CONÇU ET FABRIQUÉ EN FRANCE

Garantie 10 ANS

Réparable

ACIER 4,5W / 500mA

CARACTÉRISTIQUES **TECHNIQUES**

DONNÉES OPTIQUES :	Flux sortant en 4000K (lm)	**543lm**
	Flux sortant en 3000K (lm)	**512lm**
	Efficacité du spot lm/W	**114lm/W**
	Température de couleur (K)	**3000K / 4000K**
	IRC (Ra)	**90**
DURÉE DE VIE :	L70B10	**50 000H**
MATÉRIAUX :	Corps	**Aluminium usiné dans la masse**
	Ressort	**INOX**
	Optique	**PMMA conception interne**

COURBES PHOTOMÉTRIQUES DU SPOT AIMANTÉ ACIER

La courbe d'éclairement en lux est un outil très utile pour savoir de combien de spots vous aurez besoin.

Le haut de la courbe (pointe) représente votre spot dans le chevron.

- Sur la gauche de la courbe, vous retrouvez la hauteur sous plafond
- Au centre de la courbe, vous retrouvez le diamètre éclairé par le luminaire en fonction de la hauteur.
- Sur la droite de la courbe, vous obtenez le nombre de LUX que vous obtiendrez.

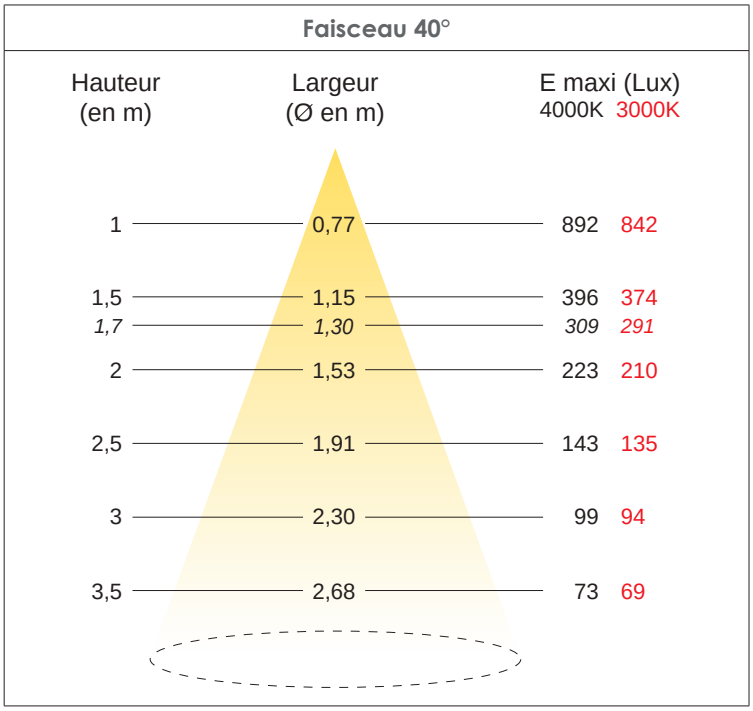

COMPOSEZ **VOTRE RÉFÉRENCE DE SPOT** EN 3 ÉTAPES : **AC04 + 1 / 2 / 3**

	1		2		3	
	Lumière en °K		**Angle de faisceau**		**Couleur du spot**	
AC04	**3**	*3000K (jaune)*	**D**	*40°*	**10R**	*Blanc 9010*
					20R	*Alu*
					30R	*Noir*
	4	*4000K (blanc)*			**70R**	*RAL 7016*
					80R	*Blanc 9016*
					90R	*RAL spécial*

(ex : AC043D10R ou AC044D90R + numéro RAL 1015)

CHOISISSEZ **VOTRE CONVERTISSEUR (IP20) - Tableau complet des convertisseurs pages 36-37**

Convertisseur + Télécommande	Convertisseur + BP Radio	Convertisseur seul	Nbre de spots	Dimensions (mm)
SV90013	**SV90014**	**CR20M001**	3 à 12	245x65x33
SV90019	**SV90022**	**CR20M002**	1 à 5	210x50x32

Spot apparent **ACAJOU 6W**

L'orientable élégant

- **Une qualité d'éclairage exceptionnelle**
- **Une orientabilité à 360°**
- **Un spot polyvalent grâce à ses 2 angles de 40° et 60°**
- **Choix du support : patère ou raccord à plaque**
- **Laquage au RAL souhaité sans majoration**
- **Robuste et garanti 10 ans**
- **100% réparable en fin de vie**

Hauteur du spot :	**91mm**
Largeur du support :	**40mm**
Largeur du spot :	**50mm**

Livré sans JACK

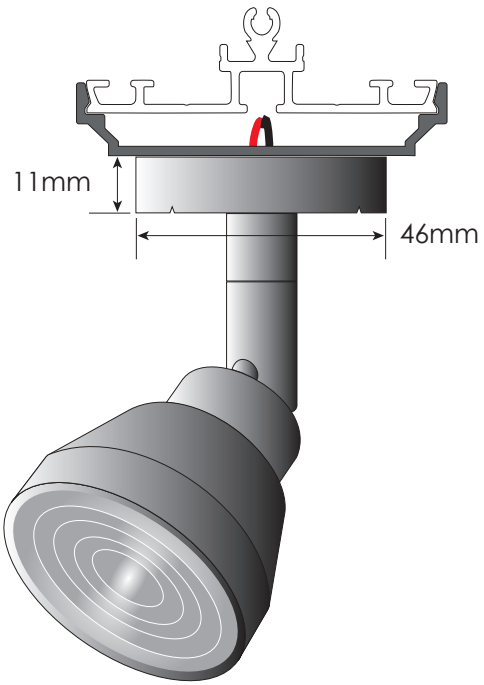

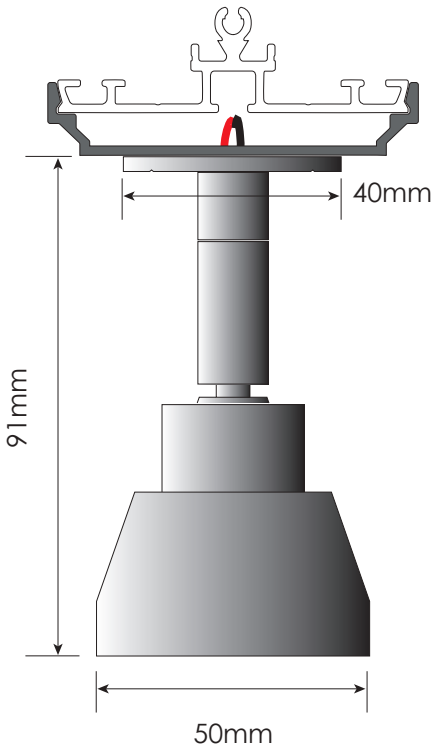

6W	9,3V	700mA	Classe 3	IP20	IK04	CE

CONÇU ET FABRIQUÉ EN FRANCE

Garantie 10 ANS

Réparable

ACAJOU 6W / 700mA

CARACTÉRISTIQUES **TECHNIQUES**

DONNÉES OPTIQUES :	Flux sortant en 4000K (lm)	**753lm**
	Flux sortant en 3000K (lm)	**711lm**
	Efficacité du spot lm/W	**116lm/W**
	Température de couleur (K)	**3000K / 4000K**
	IRC (Ra)	**90**
DURÉE DE VIE :	L70B10	**50 000H**
MATÉRIAUX :	Corps	**Aluminium**
	Raccord à plaque et rotule	**Laiton**
	Optique	**PMMA**

COURBES PHOTOMÉTRIQUES DU SPOT APPARENT ACAJOU

La courbe d'éclairement en lux est un outil très utile pour savoir de combien de spots vous aurez besoin.
Le haut de la courbe (pointe) représente votre spot dans le chevron.

- Sur la gauche de la courbe, vous retrouvez la hauteur sous plafond
- Au centre de la courbe, vous retrouvez le diamètre éclairé par le luminaire en fonction de la hauteur.
- Sur la droite de la courbe, vous obtenez le nombre de LUX que vous obtiendrez.

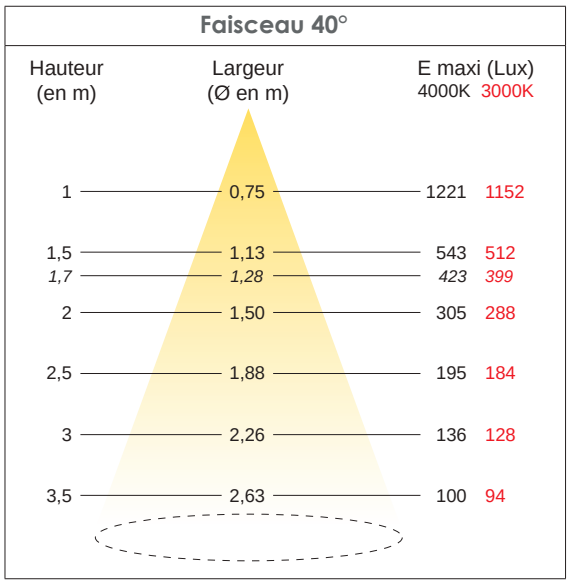

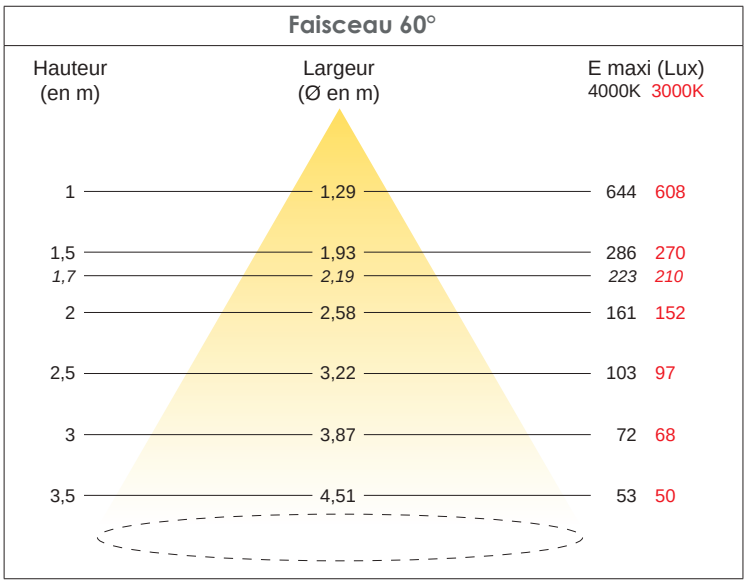

COMPOSEZ **VOTRE RÉFÉRENCE DE SPOT** EN 3 ÉTAPES : **SA06 + 1 / 2 / 3 + la référence du support choisi**

	1		2		3		+ Référence du support	
	Lumière en °K		Angle de faisceau		Couleur du spot		Raccord à plaque	Patère 46mm
SA06	**3**	*3000K (jaune)*	**D**	*40°*	**100**	*Blanc 9010*	**F10031**	**F10025**
					200	*Alu*	**F10032**	**F10026**
					300	*Noir*	**F10033**	**F10027**
	4	*4000K (blanc)*	**E**	*60°*	**700**	*RAL 7016*	**F10037**	**F10076**
					800	*Blanc 9016*	**F10038**	**F10018**
					900	*RAL spécial*	**F10039**	**F10029**

(ex : SA063D100 ou SA064E900 avec le numéro de RAL + ajouter la référence du support choisi F10039...)

CHOISISSEZ **VOTRE CONVERTISSEUR (IP20) - Tableau complet des convertisseurs pages 36-37**

Convertisseur + Télécommande	Convertisseur + BP Radio	Convertisseur seul	Nbre de spots	Dimensions (mm)
SV90013	**SV90014**	**CR20M001**	3 à 12	245x65x33
SV90019	**SV90022**	**CR20M002**	1 à 4	210x50x32

RAMPE DE SPOTS **MASTIC 6W**

La rampe avec 4 ou 8 spots

- **Une puissance lumineuse exceptionnelle jusqu'à 5184lm**
- **Un Indice de Rendu des Couleurs de 90 sur 100 (IRC)**
- **Un raccordement simplifié**
- **Peut être laqué au coloris RAL exact de votre véranda**
- **Sécurité et robustesse**
- **Spot 100% réparable en fin de vie**

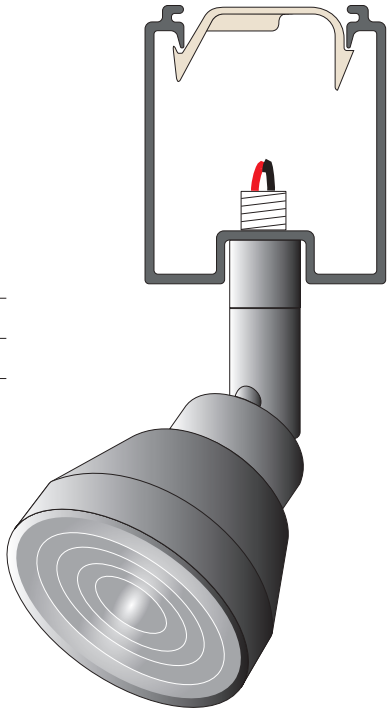

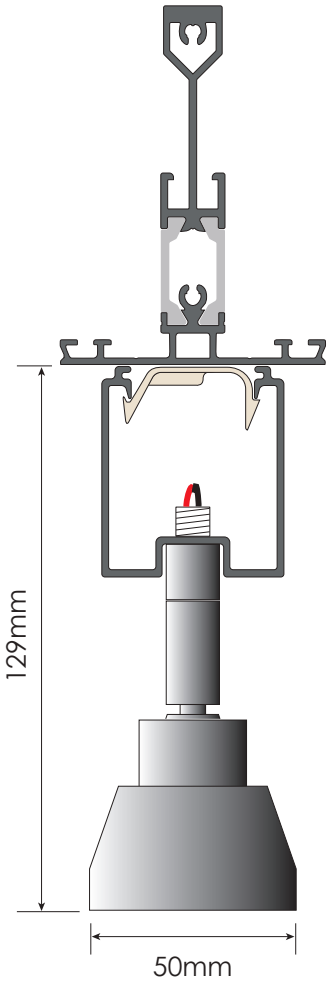

Hauteur du rail seul :	**51mm**
Largeur du rail seul :	**44mm**
Hauteur du rail avec le spot :	**129mm**
largeur du spot :	**50mm**

PAR SPOT

6W	9,3V	230V	Classe 1	IP20	IK04	CE

CONÇU ET FABRIQUÉ EN FRANCE

Garantie 10 ANS

Réparable

MASTIC 6W / 700mA

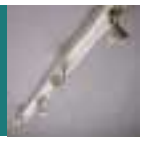

CARACTÉRISTIQUES **TECHNIQUES**

DONNÉES OPTIQUES :	Flux sortant en 4000K (lm)	**753lm**
	Flux sortant en 3000K (lm)	**711lm**
	Efficacité du spot lm/W	**116lm/W**
	Température de couleur (K)	**3000K / 4000K**
	IRC (Ra)	**90**
DURÉE DE VIE :	L70B10	**50 000H**
MATÉRIAUX :	Corps	**Aluminium**
	Rail	**Aluminium**
	Optique	**PMMA**

COURBES PHOTOMÉTRIQUES D'UN SPOT APPARENT

La courbe d'éclairement en lux est un outil très utile pour savoir de combien de spots vous aurez besoin.
Le haut de la courbe (pointe) représente votre spot dans le chevron.

- Sur la gauche de la courbe, vous retrouvez la hauteur sous plafond
- Au centre de la courbe, vous retrouvez le diamètre éclairé par le luminaire en fonction de la hauteur.
- Sur la droite de la courbe, vous obtenez le nombre de LUX que vous obtiendrez.

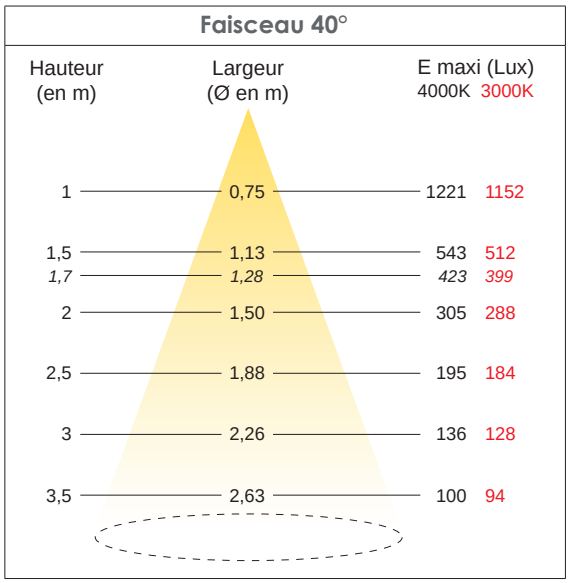

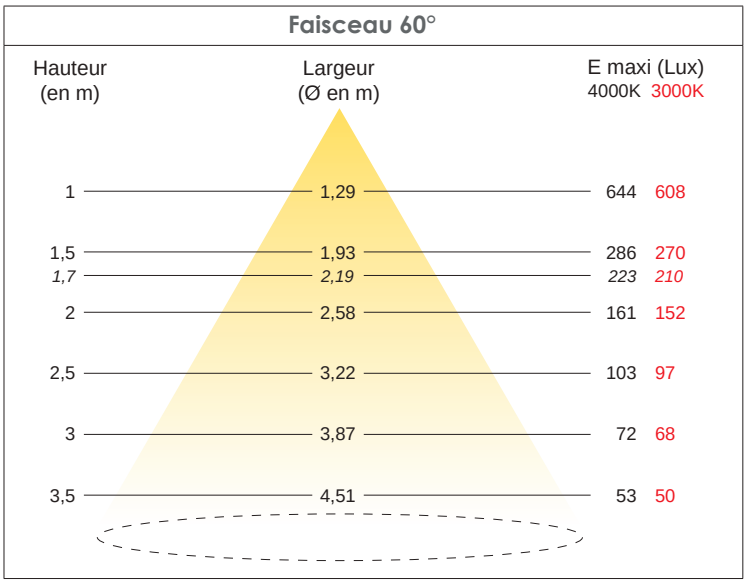

COMPOSEZ **VOTRE RÉFÉRENCE DE SPOT** EN 5 ÉTAPES : **RL06 + 1 / 2 / 3 / 4 / 5**

	1		2		3		4		5	
	Lumière en °K		**Angle de faisceau**		**Couleur du spot**		**Variation : oui / non**		**Longueur / nb de spots**	
RL06	**3**	*3000K (jaune)*	**D**	*40°*	**1**	*Blanc 9010*	**F**	*FIXE (non variable)*	**04**	*1m 4 spots*
					2	*Alu*				
					3	*Noir*				
	4	*4000K (blanc)*	**E**	*60°*	**7**	*RAL 7016*	**V**	*VARIABLE (par BP filaire)*	**08**	*2m 8 spots*
					8	*Blanc 9016*				
					9	*RAL spécial*				

(ex : RL063D1F04 ou RL064E9V08 + numéro RAL 1015)

BESOIN D'UNE RAMPE SUR MESURE : nous consulter par mail sur *'commercial@fdeclairage.com'*

Nous pouvons fabriquer des rampes à vos mesure et à vos couleurs :

- Dimensions sur mesure
- Entraxe sur mesure
- Couleur sur mesure

Spots encastrés pour
TOITURES PLATES

Les vérandas à toitures plates sont fréquentes, elles peuvent même être associées à des vérandas tubulaires ou à chevrons épines.

Dans cette configuration, le toit de la véranda s'apparente presque à un plafond classique dans lequel il est possible d'encastrer les spots. De nouveaux critères seront à prendre en compte pour déterminer les spots à implanter :

Le premier est la nature de l'isolant, information essentielle car elle conditionne le refroidissement du spot et donc sa longévité. Ensuite l'usage c'est-à-dire le type d'éclairage recherché :

- Base Lumineuse qui permet de fournir un éclairage général indispensable au confort des utilisateurs de la véranda.
- L'accentuation qui consiste à renforcer la mise en lumière d'un endroit de la véranda, comme un bureau, un espace de lecture, ou une table pour les repas.
- La mise en valeur d'un mur, appelé également « lèche mur » pour faire ressortir un mur remarquable de la véranda (parement en pierres…)

Dans cette gamme également, tous nos spots se déclinent en plusieurs angles de faisceau, pour vous permettre sur une même véranda de proposer un spot unique qui produira le même rendu lumineux pour votre client malgré des hauteurs sous plafond différentes.

CONÇU ET FABRIQUÉ EN FRANCE

Garantie 10 ANS

Réparable

Trouvez le spot parfait !
EN 3 ÉTAPES

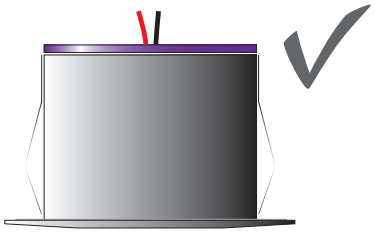

1. **QUELLE DESTINATION : SELON L'ISOLANT UTILISÉ**
2. **QUEL USAGE : BASE LUMINEUSE, ACCENTUATION OU MISE EN VALEUR DE MUR**
3. **QUEL ÉCLAIREMENT : PUISSANCE, ANGLE DE FAISCEAU...**

			COMPACT FIXE	COMPACT ORIENTABLE	VÉRONÈZE	CACHOU
1	TYPE D'ISOLANT	SOUFFLÉ	✓	✓	✗	✗
		COMPRESSÉ	✓	✓	✓	✓
		DÉROULÉ	✓	✓	✓	✓
2	USAGE	BASE LUMINEUSE	✓	✓	✓	✗
		ACCENTUATION	✓	✓	✓	✓
		MISE EN VALEUR MUR	✓	✗	✓	✓
3	ORIENTABLE		✗	✓	✗	✗
	PUISSANCE		6W	6W	4,5W	2W
	HAUTEUR PLAFOND	< 2,60m	✓ 60°	✓ 50°	✓ 50°	✓ 30°
		> 2,60m	✓ 40°	✓ 30°	✓ 30°	✓ 30°
		Numéros de pages	*26 - 27*	*28 - 29*	*30 - 31*	*32 - 33*

Tous équipés du système de raccordement rapide JACK :

Ces spots sont équipés de série d'un système de raccordement rapide avec détrompeur pour vous économiser du temps lors de la pose et éviter tout risque d'erreur de câblage.

Retrouvez les accessoires et les rallonges de raccordement pages 34-35

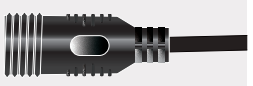

Spot encastré **COMPACT FIXE 6W**

La référence en base lumineuse

- **Une puissance exceptionnelle**
- **Un Indice de rendu des Couleurs de 90 sur 100 (IRC)**
- **Un spot polyvalent grâce à ses 2 angles 40° et 60°**
- **Compatible isolants soufflés**
- **Robuste et garanti 10 ans**
- **100% réparable en fin de vie**

Hauteur du spot :	**53mm**
Largeur du spot :	**86mm**
Hauteur d'encastrement :	**51mm**
Diamètre de perçage :	**70mm**

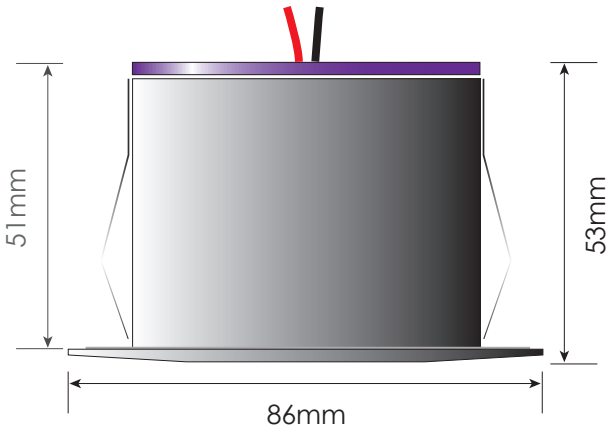

6W	9,3V	700mA	Classe 3	IP64	IK04	70mm	CE

Système de raccordement rapide JACK :

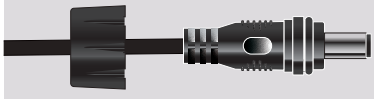

Ce spot est équipé de série d'un système de raccordement rapide avec détrompeur pour vous économiser du temps lors de la pose et éviter tout risque d'erreur de câblage.

Retrouvez les accessoires et les rallonges de raccordement pages 34-35

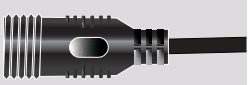

CONÇU ET FABRIQUÉ EN FRANCE

Garantie 10 ANS

Réparable

COMPACT FIXE 6W / 700mA

CARACTÉRISTIQUES **TECHNIQUES**

DONNÉES OPTIQUES :	Flux sortant en 4000K (lm)	**753lm**
	Flux sortant en 3000K (lm)	**711lm**
	Efficacité du spot lm/W	**116lm/W**
	Température de couleur (K)	**3000K / 4000K**
	IRC (Ra)	**90**
DURÉE DE VIE :	L70B10	**50 000H**
MATÉRIAUX :	Corps	**Fonte d'aluminium**
	Capot	**PA 66**
	Ressort	**INOX**
	Optique	**PMMA conception interne**

COURBES PHOTOMÉTRIQUES DU SPOT ENCASTRÉ COMPACT FIXE

La courbe d'éclairement en lux est un outil très utile pour savoir de combien de spots vous aurez besoin.
Le haut de la courbe (pointe) représente votre spot dans le chevron.

- Sur la gauche de la courbe, vous retrouvez la hauteur sous plafond
- Au centre de la courbe, vous retrouvez le diamètre éclairé par le luminaire en fonction de la hauteur.
- Sur la droite de la courbe, vous obtenez le nombre de LUX que vous obtiendrez.

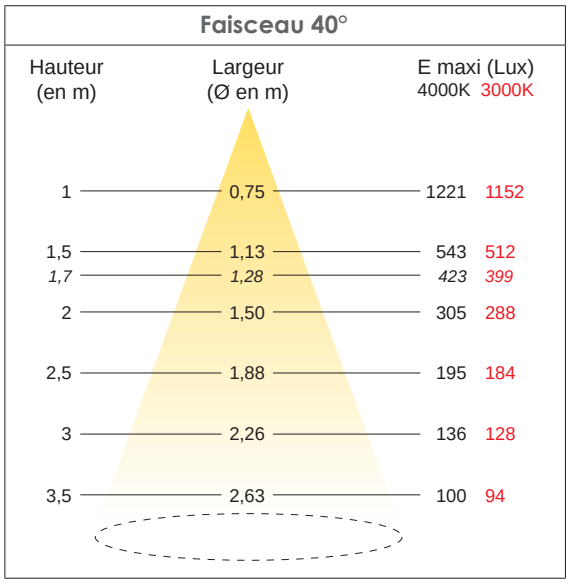

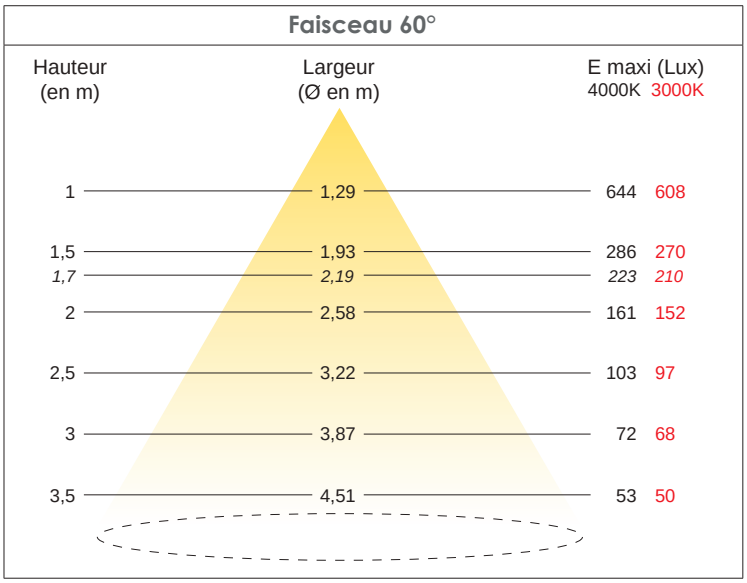

COMPOSEZ **VOTRE RÉFÉRENCE DE SPOT** EN 3 ÉTAPES : **SK06 + 1 / 2 / 3**

	1		2		3	
	Lumière en °K		**Angle de faisceau**		**Couleur du spot**	
SK06	**3**	*3000K (jaune)*	**D**	*40°*	**10RJ**	*Blanc 9010*
					20RJ	*Alu*
					30RJ	*Noir*
	4	*4000K (blanc)*	**E**	*60°*	**70RJ**	*RAL 7016*
					80RJ	*Blanc 9016*
					90RJ	*RAL spécial*

(ex : SK063D10RJ ou SK064D90RJ + numéro RAL 1015)

CHOISISSEZ **VOTRE CONVERTISSEUR (IP20) - Tableau complet des convertisseurs pages 36-37**

Convertisseur + Télécommande	Convertisseur + BP Radio	Convertisseur seul	Nbre de spots	Dimensions (mm)
SV90013J	**SV90014J**	**CR20M001J**	3 à 12	245x65x33
SV90019J	**SV90022J**	**CR20M002J**	1 à 4	210x50x32

Encastré COMPACT ORIENTABLE 6W

La puissance et la précision

- **Une puissance exceptionnelle et orientable**
- **Un Indice de rendu des Couleurs de 90 sur 100 (IRC)**
- **Un spot polyvalent grâce à ses 2 angles 30° et 50°**
- **Compatible isolants soufflés**
- **Robuste et garanti 10 ans**
- **100% réparable en fin de vie**

Hauteur du spot :	**56mm**
Largeur du spot :	**85mm**
Hauteur d'encastrement :	**52mm**
Diamètre de perçage :	**70mm**

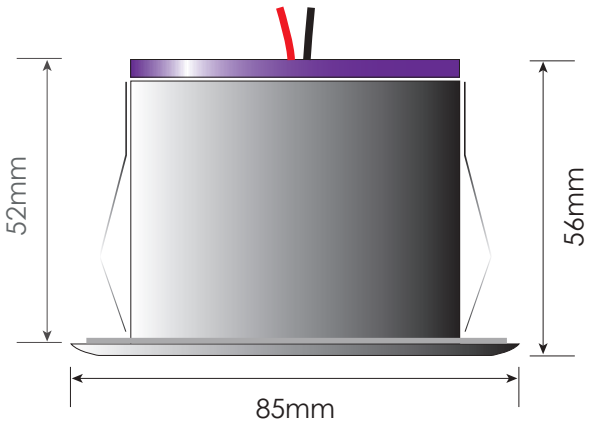

6W	9,3V	700mA	Classe 3	IP20	IK04	70mm	CE

Système de raccordement rapide JACK :

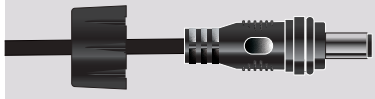

Ce spot est équipé de série d'un système de raccordement rapide avec détrompeur pour vous économiser du temps lors de la pose et éviter tout risque d'erreur de câblage.

Retrouvez les accessoires et les rallonges de raccordement pages 34-35

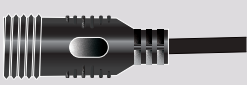

CONÇU ET FABRIQUÉ EN FRANCE

Garantie 10 ANS

Réparable

COMPACT ORIENTABLE 6W / 700mA

CARACTÉRISTIQUES **TECHNIQUES**

DONNÉES OPTIQUES :	Flux sortant en 4000K (lm)	**608lm**
	Flux sortant en 3000K (lm)	**574lm**
	Efficacité du spot lm/W	**94lm/W**
	Température de couleur (K)	**3000K / 4000K**
	IRC (Ra)	**90**
DURÉE DE VIE :	L70B10	**50 000H**
MATÉRIAUX :	Corps	**Fonte d'aluminium**
	Capot	**PA 66**
	Ressort	**INOX**
	Optique	**Polycarbonate + Silicone**

COURBES PHOTOMÉTRIQUES DU SPOT ENCASTRÉ COMPACT ORIENTABLE

La courbe d'éclairement en lux est un outil très utile pour savoir de combien de spots vous aurez besoin.
Le haut de la courbe (pointe) représente votre spot dans le chevron.

- Sur la gauche de la courbe, vous retrouvez la hauteur sous plafond
- Au centre de la courbe, vous retrouvez le diamètre éclairé par le luminaire en fonction de la hauteur.
- Sur la droite de la courbe, vous obtenez le nombre de LUX que vous obtiendrez.

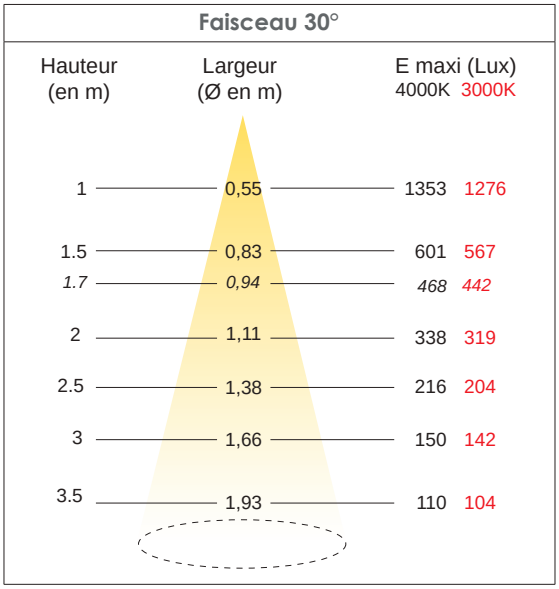

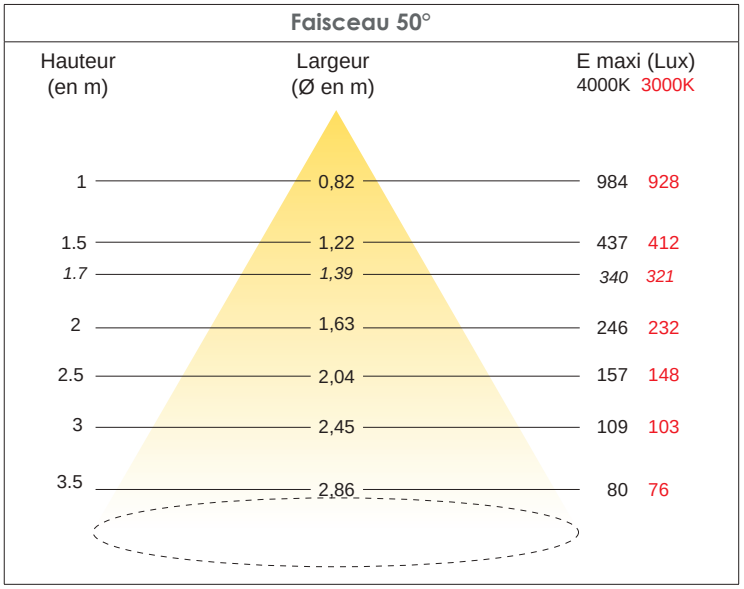

COMPOSEZ **VOTRE RÉFÉRENCE DE SPOT** EN 3 ÉTAPES : **OK06 + 1 / 2 / 3**

	1		2		3	
	Lumière en °K		**Angle de faisceau**		**Couleur du spot**	
OK06	**3**	*3000K (jaune)*	**C**	*30°*	**10RJ**	*Blanc 9010*
					20RJ	*Alu*
					30RJ	*Noir*
	4	*4000K (blanc)*	**H**	*50°*	**70RJ**	*RAL 7016*
					80RJ	*Blanc 9016*
					90RJ	*RAL spécial*

(ex : OK063C10RJ ou OK064H90RJ + numéro RAL 1015)

CHOISISSEZ **VOTRE CONVERTISSEUR (IP20) - Tableau complet des convertisseurs pages 36-37**

Convertisseur + Télécommande	Convertisseur + BP Radio	Convertisseur seul	Nbre de spots	Dimensions (mm)
SV90013J	**SV90014J**	**CR20M001J**	3 à 12	245x65x33
SV90019J	**SV90022J**	**CR20M002J**	1 à 4	210x50x32

Spot encastré **VÉRONÈZE 4,5W**

Luminosité et design

Sans JUPE

Avec JUPE

- **Une puissance d'éclairage remarquable**
- **Un Indice de rendu des Couleurs de 90 sur 100 (IRC)**
- **Un spot polyvalent grâce à ses 2 angles 30° et 50°**
- **Un accessoire «jupe» en option, anti-éblouissement**
- **Robuste et garanti 10 ans**
- **100% réparable en fin de vie**

Hauteur du spot :	**46mm**
Largeur du spot :	**45mm**
Hauteur d'encastrement :	**44mm**
Diamètre de perçage :	**38mm**

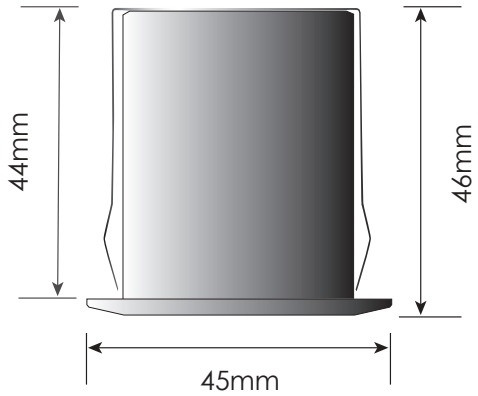

4,5W	9,3V	500mA	Classe 3	IP64	IK04	38mm	CE

Système de raccordement rapide JACK :

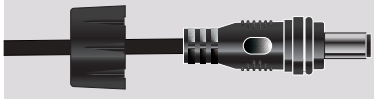

Ce spot est équipé de série d'un système de raccordement rapide avec détrompeur pour vous économiser du temps lors de la pose et éviter tout risque d'erreur de câblage.

Retrouvez les accessoires et les rallonges de raccordement pages 34-35

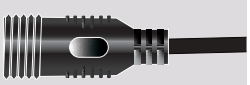

CONÇU ET FABRIQUÉ EN FRANCE

Garantie 10 ANS

Réparable

VÉRONÈZE 4,5W / 500mA

CARACTÉRISTIQUES **TECHNIQUES**

DONNÉES OPTIQUES :	Flux sortant en 4000K (lm)	**520lm**
	Flux sortant en 3000K (lm)	**490lm**
	Efficacité du spot lm/W	**109lm/W**
	Température de couleur (K)	**3000K / 4000K**
	IRC (Ra)	**90**
DURÉE DE VIE :	L70B10	**50 000H**
MATÉRIAUX :	Corps	**Fonte d'aluminium**
	Ressort	**INOX**
	Optique	**Polycarbonate + Silicone**

COURBES PHOTOMÉTRIQUES DU SPOT ENCASTRÉ VÉRONÈZE

La courbe d'éclairement en lux est un outil très utile pour savoir de combien de spots vous aurez besoin.
Le haut de la courbe (pointe) représente votre spot dans le chevron.

- Sur la gauche de la courbe, vous retrouvez la hauteur sous plafond
- Au centre de la courbe, vous retrouvez le diamètre éclairé par le luminaire en fonction de la hauteur.
- Sur la droite de la courbe, vous obtenez le nombre de LUX que vous obtiendrez.

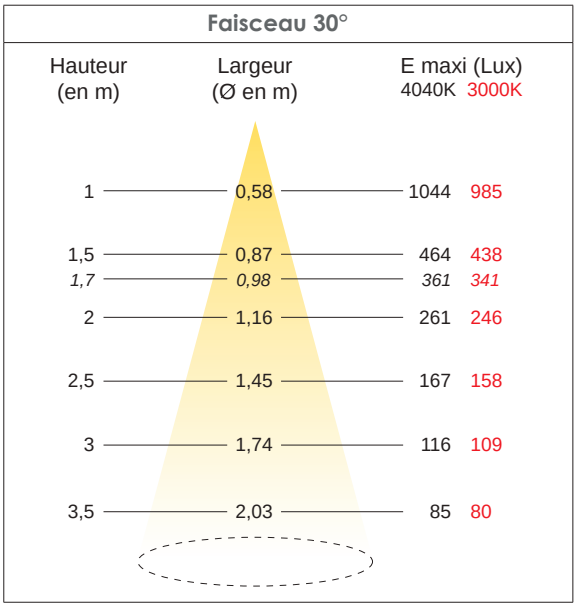

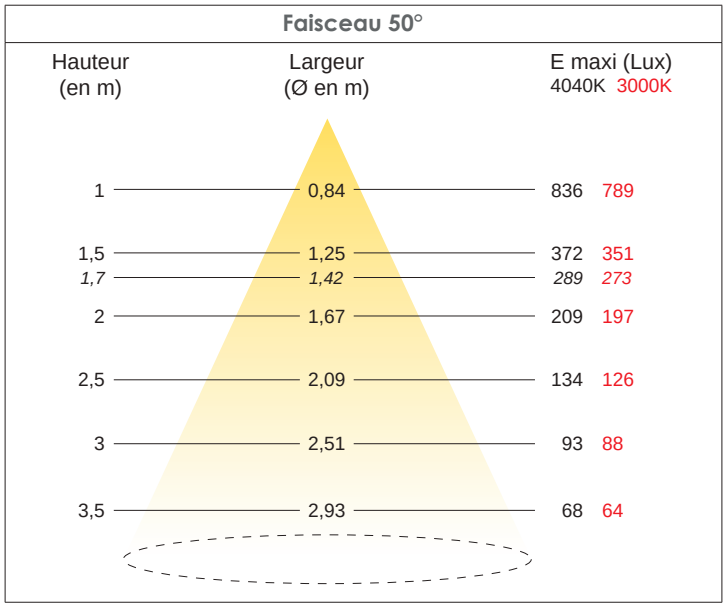

COMPOSEZ **VOTRE RÉFÉRENCE DE SPOT** EN 4 ÉTAPES : **VZ04 + 1 / 2 / 3 / 4**

	1		2		3		4	
	Lumière en °K		**Angle de faisceau**		**Couleur du spot**		**AVEC ou SANS JUPE**	
VZ04	**3**	*3000K (jaune)*	**C**	*30°*	**1**	*Blanc 9010*	**ORJ**	***Véranda*** *Sans jupe*
					2	*Alu*		
					3	*Noir*	**JRJ**	***Véranda*** *Avec jupe*
	4	*4000K (blanc)*	**H**	*50°*	**7**	*RAL 7016*		
					8	*Blanc 9016*	**TRJ**	***Pergola*** *Sans jupe*
					9	*RAL spécial*		

(ex : VZ043C10RJ ou VZ044H9JRJ + numéro RAL 1015)

CHOISISSEZ **VOTRE CONVERTISSEUR (IP20) - Tableau complet des convertisseurs pages 36-37**

Convertisseur + Télécommande	Convertisseur + BP Radio	Convertisseur seul	Nbre de spots	Dimensions (mm)
SV90013J	**SV90014J**	**CR20M001J**	3 à 12	245x65x33
SV90019J	**SV90022J**	**CR20M002J**	1 à 5	210x50x32

Spot encastré **CACHOU 2W**

Le mini spot économique

- **Une discrétion totale**
- **Un rendement lumineux exceptionnel**
- **Un éclairage concentré à 30°**
- **Robuste et garanti 10 ans**
- **100% réparable en fin de vie**

Hauteur du spot :	**30mm**
Largeur du spot :	**34mm**
Hauteur d'encastrement :	**25mm**
Diamètre de perçage :	**27mm**

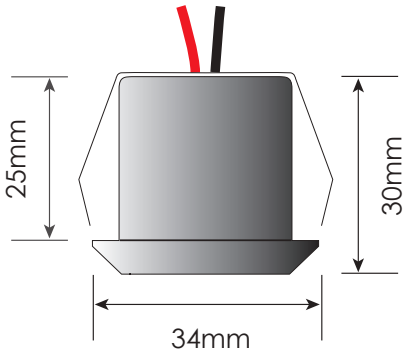

2W	3V	500mA	Classe 3	IP64	IK04	27mm	CE

Système de raccordement rapide JACK :

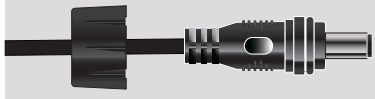

Ce spot est équipé de série d'un système de raccordement rapide avec détrompeur pour vous économiser du temps lors de la pose et éviter tout risque d'erreur de câblage.

Retrouvez les accessoires et les rallonges de raccordement pages 34-35

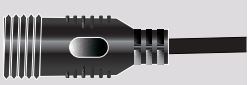

CONÇU ET FABRIQUÉ EN FRANCE

Garantie 10 ANS

Réparable

CACHOU 2W / 500mA

CARACTÉRISTIQUES **TECHNIQUES**

DONNÉES OPTIQUES :	Flux sortant en 4000K (lm)	**166lm**
	Flux sortant en 3000K (lm)	**156lm**
	Efficacité du spot lm/W	**116lm/W**
	Température de couleur (K)	**3000K / 4000K**
	IRC (Ra)	**80**
DURÉE DE VIE :	L70B10	**50 000H**
MATÉRIAUX :	Corps	**Aluminium**
	Ressort	**INOX**
	Optique	**PMMA + Silicone**

COURBES PHOTOMÉTRIQUES DU SPOT ENCASTRÉ CACHOU

La courbe d'éclairement en lux est un outil très utile pour savoir de combien de spots vous aurez besoin.
Le haut de la courbe (pointe) représente votre spot dans le chevron.

- Sur la gauche de la courbe, vous retrouvez la hauteur sous plafond
- Au centre de la courbe, vous retrouvez le diamètre éclairé par le luminaire en fonction de la hauteur.
- Sur la droite de la courbe, vous obtenez le nombre de LUX que vous obtiendrez.

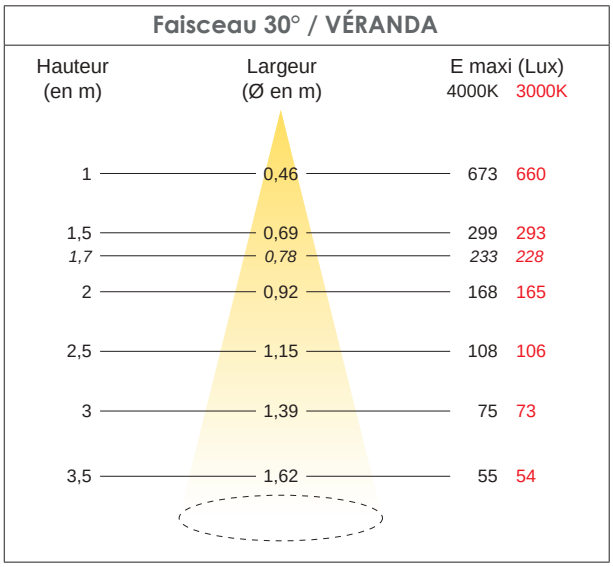

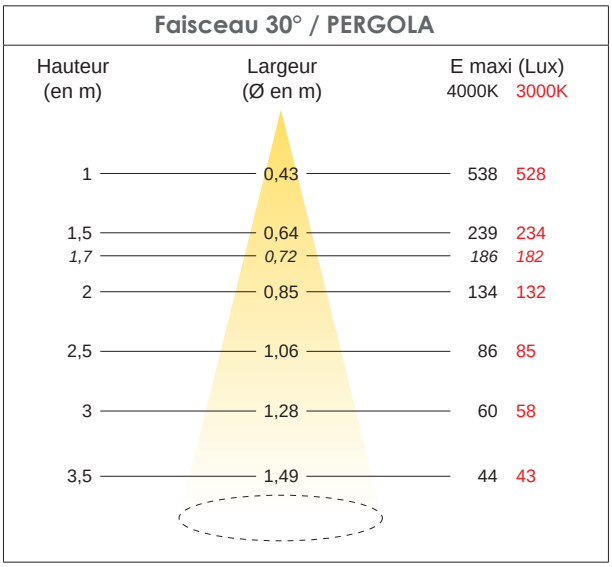

COMPOSEZ **VOTRE RÉFÉRENCE DE SPOT** EN 3 ÉTAPES : M**E02 + 1 / 2 / 3 / 4**

	1		2		3		4	
	Lumière en °K		**Angle de faisceau**		**Couleur du spot**		**Véranda**	**Pergola**
ME02	**3**	*3000K (jaune)*	**C**	*30°*	**1**	*Blanc 9010*	**0RJ**	**TRJ**
					2	*Alu*		
	4	*4000K (blanc)*			**3**	*Noir*		
					7	*RAL 7016*		
					8	*Blanc 9016*		
					9	*RAL spécial*		

(ex : ME023C10RJ ou ME04C9TRJ + numéro RAL 1015)

CHOISISSEZ **VOTRE CONVERTISSEUR (IP20) - Tableau complet des convertisseurs pages 36-37**

Convertisseur + Télécommande	Convertisseur + BP Radio	Convertisseur seul	Nbre de spots	Dimensions (mm)
SV90013J	**SV90014J**	**CR20M001J**	10 à 36	245x65x33
SV90019J	**SV90022J**	**CR20M002J**	3 à 15	210x50x32

Aide au câblage
RACCORDEMENT FACILE « JACK »

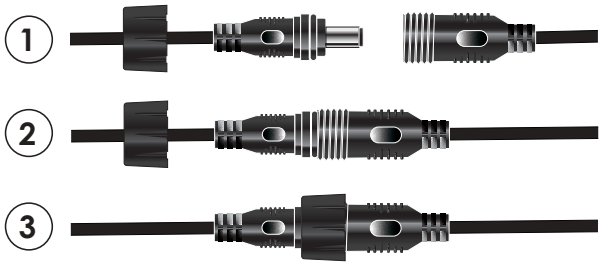

Tous nos spots encastrés pour vérandas et pergolas sont équipés du système d'aide au raccordement rapide « JACK » avec détrompeur de polarité et arrêt de traction intégré (les spots apparents pour chevrons épine n'en sont pas équipés).

Le câblage est grandement facilité pour faire gagner du temps à vos équipes sur les chantiers en toute sécurité.

Le principe est simple, des rallonges sont nécessaires pour raccorder les spots entre eux et jusqu'au convertisseur. Partez du convertisseur pour aller vers le spot le plus éloigné avec la plus grande rallonge, puis prévoir les rallonges entre chaque spot, puis une dernière rallonge pour revenir au convertisseur.

Les rallonges sont équipées de connecteurs « JACK » (un male et un femelle), pour réaliser votre circuit en boucle sans risque d'erreur.

DÉFINIR LE NOMBRE DE RALLONGES NÉCESSAIRES POUR VOTRE CHANTIER

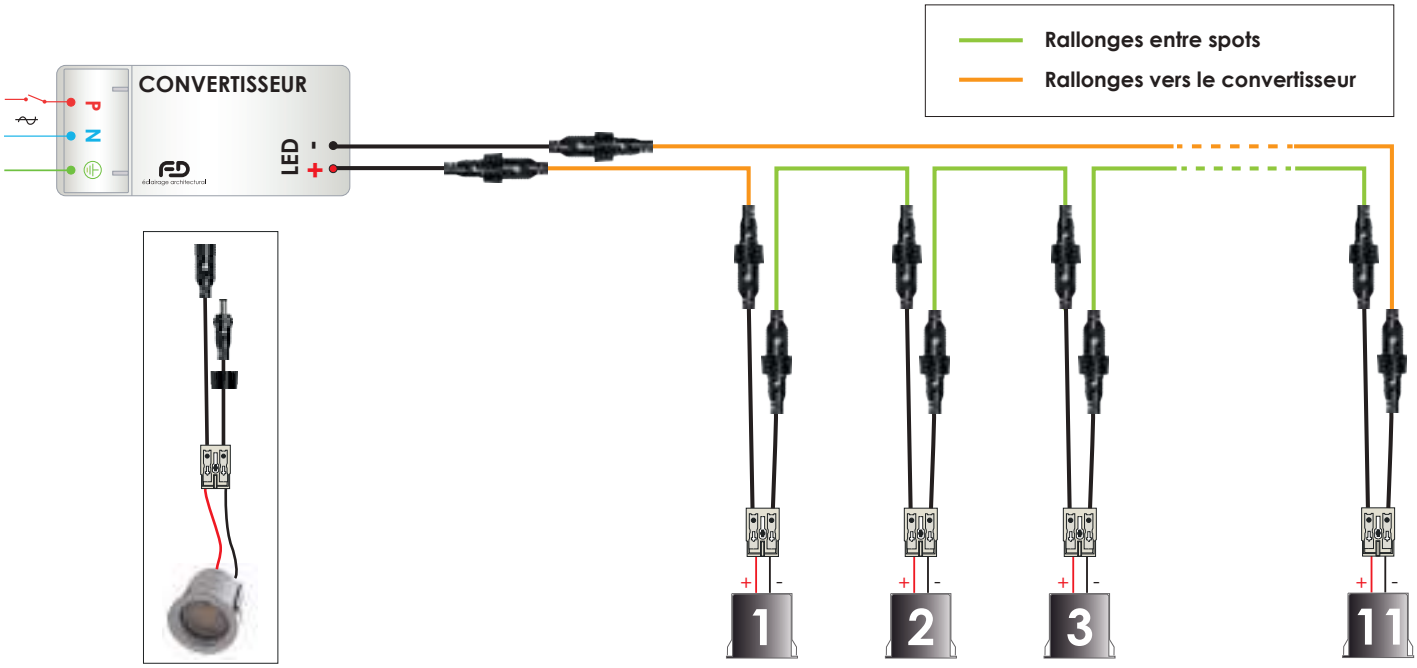

1. Commencez par **dessinez les montants de votre véranda** vue de dessus (à l'echelle) et **placez vos spots.**

2. Une fois les spots placés sur le plan, **dessiner le nombre de rallonges nécessaires entre les spots** et **mesurez leur longueur**. Vous devez **prévoir une marge** pour pouvoir connecter les spots à l'extérieur des montants comme sur le schéma ci-après (prévoir environ 5 à 8cm). **Vous pouvez connecter les rallonges entre elles.**

3. Dessinez également les **2 rallonges pour aller du convertisseur au premier spot puis du dernier spot au convertisseur** *(vous aurez obligatoirement besoin d'une rallonge de plus que le nombre de spots commandés pour le retour du dernier spot au convertisseur)*.

Aide au câblage
PASSE-CÂBLE MAGNÉTIQUE « SOURIS »

Exemple de câblage d'une véranda avec 9 spots répartis dans 3 montants véranda :

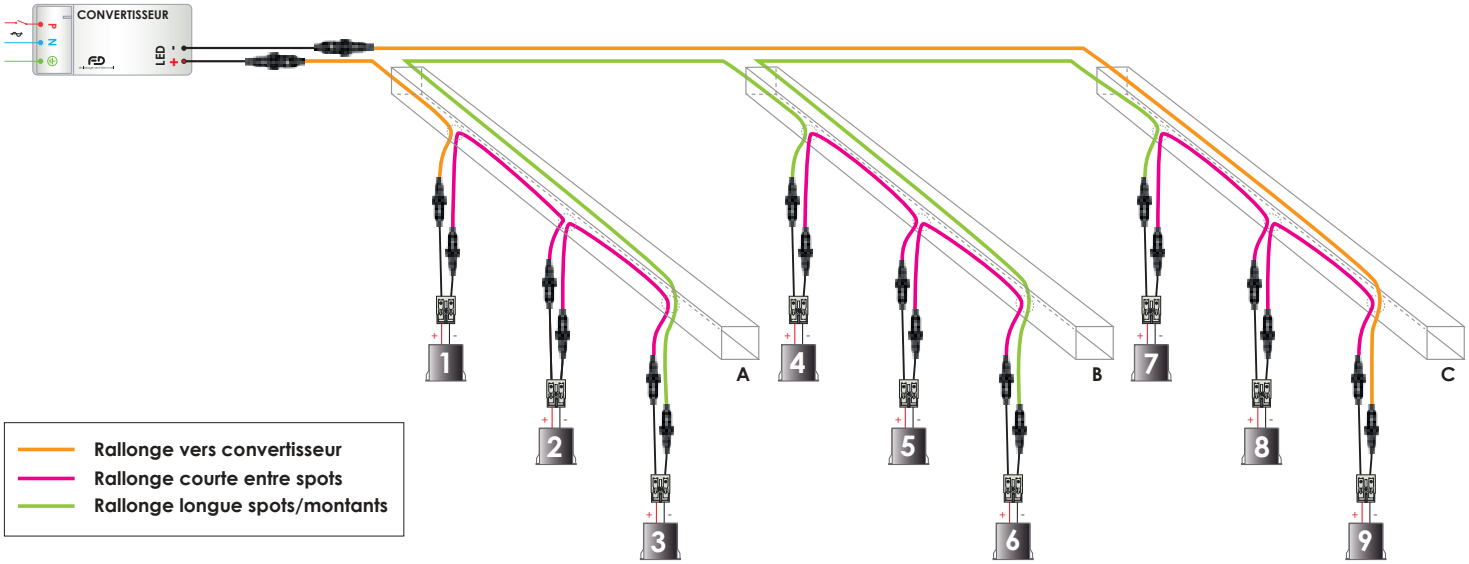

COMMANDEZ LES RALLONGES : ENTRE SPOTS / RETOUR VERS LE CONVERTISSEUR

	1,65m	3m	5m	8m
Longueur (en m)				
Références	**JK0165**	**JK0300**	**JK0500**	**JK0800**

PASSE CÂBLE MAGNÉTIQUE « SOURIS » pour le passage de vos rallonges en toute simplicité

Référence : **PC0000**

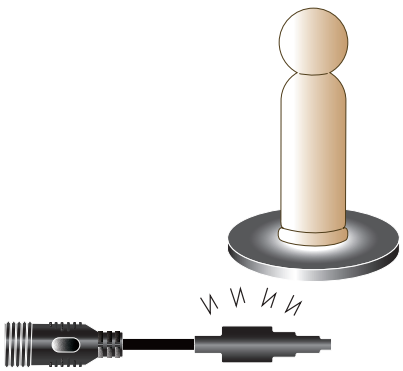

Ne perdez pas le fil…

Une petite révolution pour vous faire gagner du temps sur vos chantiers, grâce à notre système exclusif de « souris magnétique » pour passer vos rallonges «JACK » très rapidement dans vos montants métalliques.

Son utilisation est très simple :

- Accrocher votre rallonge « JACK » sur l'insert aimanté;
- Insérez le dans le trou d'un spot;
- À l'aide de l'aimant surpuissant, guidez votre rallonge jusqu'au trou du spot suivant au travers du montant.

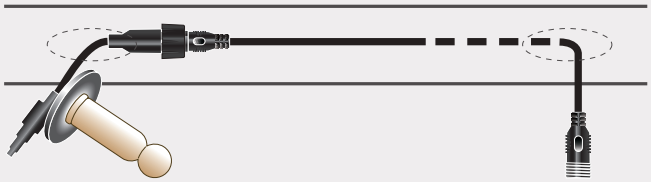

Convient pour les montants tubulaires jusqu'à 5mm d'épaisseur.

Convertisseurs variables 3 en 1
SPÉCIAL VÉRANDA

Choisissez les ensembles complets

Les gammes spots aimantés « ACIER » et spots apparents « ACAJOU » ne sont pas équipés de jacks, ne pas mettre de « J » à la fin de la référence du convertisseur ou enlever les jacks à réception.

NOMBRE SE SPOTS POSSIBLES PAR CONVERTISSEUR :

		Références	2W 500mA	3,5W 350mA	4,5W 500mA	6W 700mA	Tension (max)	Puissance (max)	Dimensions (mm)
IP20	CONVERTISSEURS VARIABLE RADIO (AVEC JACK)	CR20M001J	10 à 38	3 à 12	3 à 12	3 à 12	110V	77W	245x65x33
		CR20M002J	3 à 15	1 à 5	1 à 5	1 à 4	48V	30W	210x50x33

LES ENSEMBLES VARIABLES POUR COMMANDE RADIO :

	Références	Ensemble comprenant :
	SV90013J (avec JACK)	Convertisseur **CR20M001J** / récepteur RADIO / résistance décharge + Télécommande
	SV90014J (avec JACK)	Convertisseur **CR20M001J** / récepteur RADIO / résistance décharge + Bouton poussoir RADIO
	SV90019J (avec JACK)	Convertisseur **CR20M002J** / récepteur RADIO / résistance décharge + Télécommande
	SV90022J (avec JACK)	Convertisseur **CR20M002J** / récepteur RADIO / résistance décharge + Bouton poussoir RADIO

Tableau complet des **CONVERTISSEURS**

Les gammes spots aimantés « ACIER » et spots apparents « ACAJOU » ne sont pas équipés de jacks, ne pas mettre de « J » à la fin de la référence du convertisseur ou enlever les jacks à réception.

			SPOTS				CONVERTISSEURS		
			2W	3,5W	4,5W	6W	Tension	Puissance	Dimensions (mm)
			500mA	350mA	500mA	700mA			
IP20	NON VARIABLE (multi-courant)	CF20M004J	1 à 10	1 à 5	1 à 4	1 à 3	2 à 54V	20W	120x52x22
		CF20M005J	10 à 20	4 à 8	4 à 8	3 à 9	30 à 85V	60W	129x76x30
		CF20M006J	1 à 13	1 à 5	1 à 5	1 à 5	3 à 59V	30W	195x30x20
	VARIABLE DALI	CD20M002J	1 à 13	1 à 5	1 à 5	1 à 4	2 à 54V	30W	230x30x21
		CD20M003J	1 à 28	1 à 11	1 à 11	1 à 9	2 à 112V	60W	124x79x22
	VARIABLE RADIO BP / Télécde	CR20M001J*	10 à 36	3 à 12	3 à 12	3 à 12	30 à 110V	77W	245x65x33
		CR20M002J*	3 à 15	1 à 5	1 à 5	1 à 4	8 à 43V	30W	210x50x32
IP65/IP67	NON VARIABLE	CF65C001J	-	1 à 4	-	-	45V	14W	112x34x21
		CF65F001J	1 à 5	-	1 à 2	-	24V	11W	112x34x21
		CF67F003J	6 à 12	-	3 à 5	-	52V	26W	97x32x64
		CF67F002J	1 à 12	-	1 à 5	-	2 à 49V	24W	122x54x26
		CF67K001J	-	-	-	1 à 4	3 à 43V	30W	122x54x26
	VARIABLE 1-10V	CV67C001J	-	5 à 12	-	-	149V	52W	193x45x34
		CV67K001J	-	-	-	4 à 11	108V	75W	176x67x36

* Vous trouverez la télécommande ou les BP radio à associer page 40

SOLUTIONS RADIO COMPATIBLES - PROTOCOLES en 1-10V

(convertisseurs en vert foncé)

MARQUE	Références des accessoires nécessaires
SOMFY	Protocole IO, prendre le récepteur SOMFY réf 182 24 20 à brancher sur l'entrée 1-10V de notre convertisseur Utiliser vos accessoires de pilotage SOMFY (télécommande) usuels
NIKO	Récepteur Radio NIKO réf 05-338 à brancher sur l'entrée 1-10V du convertisseur Bouton Poussoir Radio NIKO réf 410-00001

Pour vous aider à câbler les spots véranda
ACCESSOIRES

LES ACCESSOIRES DE COMMANDE RADIO pour convertisseurs variables avec entrée 1-10V

	Références	Désignation	Dimensions (mm)
	SV90001	**Récepteur RADIO** (sur entrée 1-10V du convertisseur)	170x58x28
	SV90002	**Télécommande pour convertisseurs RADIO** (convertisseurs CR20M001/CR20M002, interrupteur ON/OFF radio SV90018 ou récepteur SV90001)	136x40x10
	SV90008	**Bouton poussoir RADIO 1 zone pour convertisseurs RADIO** (convertisseurs CR20M001/CR20M002, interrupteur ON/OFF radio SV90018 ou récepteur SV90001)	86x86x10
	SV90009	**Bouton poussoir RADIO 2 zones pour convertisseurs RADIO** (convertisseurs CR20M001/CR20M002, interrupteur ON/OFF radio SV90018 ou récepteur SV90001)	86x86x10
	SV90015J	**Ensemble 2 convertisseurs CR20M001 RADIO (avec JACK)** (Résistances de décharge incluses) + 1 Bouton Poussoir RADIO 2 zones	245x64x32 86x86x10
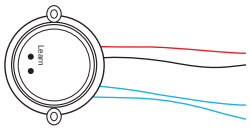	**SV90018**	**Interrupteur ON/OFF radio**	47x46x19,5

LE CÂBLE SPÉCIAL VÉRANDA / SOLUTIONS ANTI-COURANT RÉSIDUEL

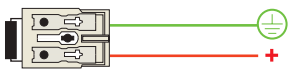	**SV90007**	**Résistance de décharge courant résiduel** (en sortie du convertisseur / déjà intégrée dans le CR20M001J)
	S00014	**Couronne de 60ml de câble spécial véranda** **Mono brin rigide blanc HO5 SJ-K en 1,5²**

PASSE CÂBLE MAGNÉTIQUE pour le passage de vos rallonges « JACK »

Référence : **PC0000**

Pour vous aider à câbler les spots véranda
TABLEAU DES DISTANCES MAXIMALES

Ce tableau vous indique les **distances maximales possibles** entre le convertisseur et le dernier spot de la ligne, il **s'applique uniquement à notre gamme de produits** car la distance dépend de plusieurs paramètres :

- la puissance de la puce
- le courant d'alimentation
- la tension résultante de sortie

ATTENTION les câbles au secondaire ne doivent pas se trouver à proximité d'autres lignes transportant de forts ampérages. De faibles courants peuvent passer sur votre ligne par induction empêchant vos spots de s'éteindre complètement.

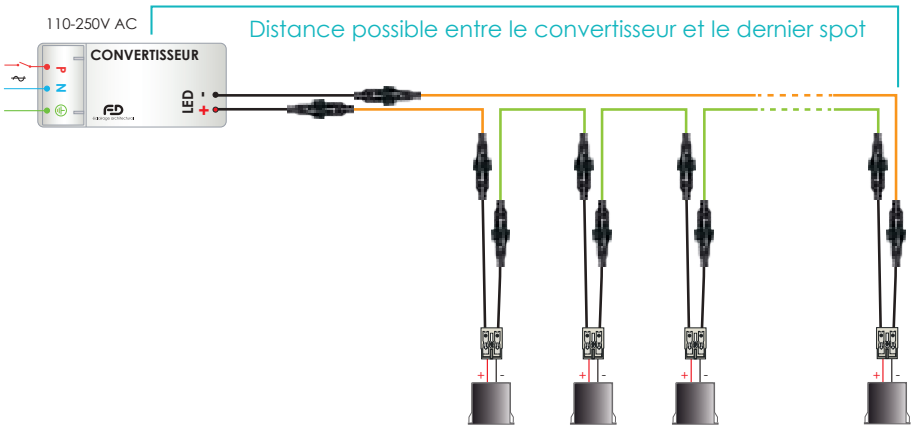

Distance possible entre le convertisseur et le dernier spot de la série (câblés en 1.5²)

Puissance	Pilotage	Tension	Nombre de spots													
			1	2	3	4	5	6	7	8	9	10	11	12	15	20
2W	500mA	3V	**3m**	**6m**	**9m**	**12m**	**15m**	**18m**	**21m**	**24m**	**27m**	**30m**	**33m**	**36m**	**45m**	**60m**
3,5W	350mA	9,5V	**9m**	**18m**	**26m**	**35m**	**44m**	**53m**	**62m**	**70m**	**79m**	**88m**	**97m**	**129m**	Non autorisé Tension > 110V	
4,5W	500mA	9,5V	**8m**	**16m**	**24m**	**32m**	**39m**	**47m**	**55m**	**63m**	**71m**	**79m**	**87m**	**100m**	Non autorisé Tension > 110V	
6W	700mA	9,5V	**6m**	**12m**	**18m**	**24m**	**30m**	**36m**	**41m**	**47m**	**53m**	**59m**	**65m**	**71m**	Non autorisé Tension > 110V	

Pour vous aider à réaliser vos chantiers
NOS SERVICES

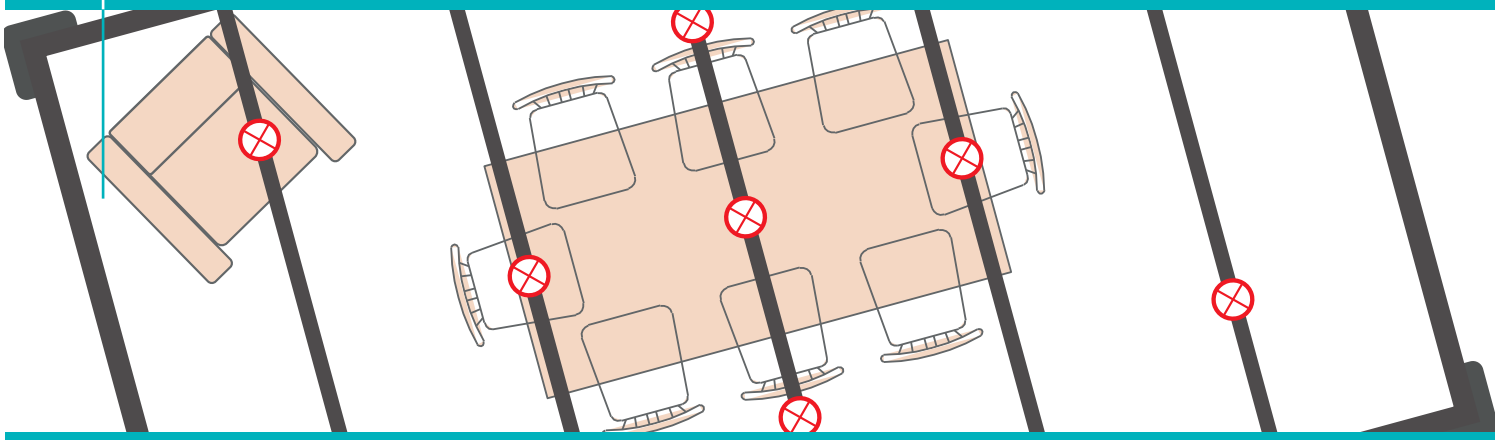

LES ÉTUDES D'ÉCLAIRAGE

L'éclairage de votre véranda est essentiel !

S'il est réussi, il mettra totalement en valeur votre décoration et contribuera à créer une ambiance à la fois agréable et confortable.

Certains chantiers sont plus compliqués que d'autres : les toitures rayonnantes par exemple, dans lesquelles il n'est pas toujours évident d'implanter des luminaires.

Ou encore dans les toitures en placoplâtre où il est intéressant d'avoir une approche architecturale avec de l'éclairage indirect par les murs par exemple.

Confiez-nous vos plans, et nous vous conseillerons afin d'optimiser le rendu lumineux et vous garantir un résultat qui ravira vos clients.

LES RÉPARATIONS

Choisir des produits FD Eclairage, c'est choisir les spots les plus durables du marché !

Nous proposons un service exclusif de réparation des spots, qui garantit la pérénité des installations même après de très nombreuses années.

Le modèle du spot a évolué avec les années ? aucun souci, vous garderez vos luminaires d'origine qui seront remis à neuf et éclairerons comme au premier jour.

Une durée de vie estimée impressionnante de plus de 25 ans sans maintenance (hormis l'alimentation) grace à une conception des produits optimisée, des matériaux et composants très haut de gamme, employés pour vous garantir un vieillissement des produits sans soucis.

Au bout d'un certain nombre d'heures d'utilisation (50 000H, soit 27 ans à raison de 5 heures d'utilisation journalière), le flux sortant sur vos luminaires aura chuté d'environ 30% par rapport à son flux de départ. Il sera alors temps de remplacer la LED pour assurer une efficacité énergétique comme au premier jour à votre installation d'éclairage.

Une fabrication 100% française, un minimum de déchets polluant généré, un coût de maintenance optimisé pour votre client, et zéro obsolescence programmée des installations.

Pour vous répondre
VOS INTERLOCUTEURS

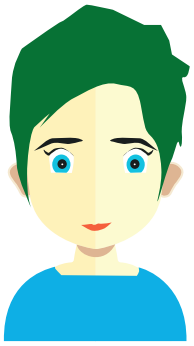
Marie-Line

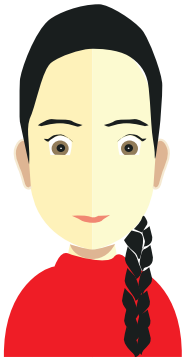
Émilie

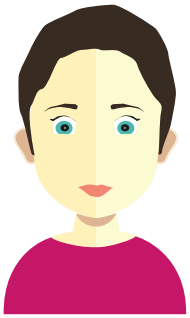
Véronique

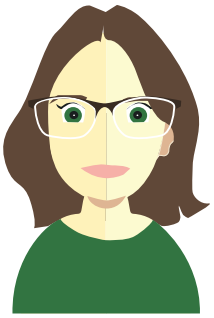
Marion

Nos horaires d'ouverture :

Du lundi au jeudi : de 8H30 à 12H00 / 13H30 à 17H30
Le vendredi : de 8H30 à 12H00 / 13H30 à 16H00

Pour nous contacter :

FD éclairage
Rue du stade
Zone Industrielle
28350 Saint Lubin des Joncherets

Tél. : 02.32.58.15.46
Fax : 02.32.58.33.05
mail : *contact@fdeclairage.com*

Pour toutes demandes commerciales :
commercial@fdeclairage.com

Pour toutes demandes techniques :
contact@fdeclairage.com

Pour toutes demandes administratives :
comptabilite@fdeclairage.com

FD Eclairage.com
LE SPOT FRANÇAIS

Eclairage.com

LE SPOT FRANÇAIS

www.fdeclairage.com

Tél.: +33 (0)2.32.58.15.46 - mail : contact@fdeclairage.com
1 rue du Stade - ZI - 28350 Saint Lubin des Joncherets